Euroopan unionin

virallinen lehti

ISSN 1725-261X

L 123

46. vuosikerta

17. toukokuuta 2003

Suomenkielinen laitos

Lainsäädäntö

Sisältö

I *Säädökset, jotka on julkaistava*

Komission asetus (EY) N:o 847/2003, annettu 16 päivänä toukokuuta 2003, tuonnin kiinteistä arvoista tiettyjen hedelmien ja vihannesten tulohinnan määrittämiseksi 1

Komission asetus (EY) N:o 848/2003, annettu 16 päivänä toukokuuta 2003, voin vähimmäismyyntihintojen sekä kermalle, voille ja voiöljylle myönnettävän tuen enimmäismäärien vahvistamisesta asetuksessa (EY) N:o 2571/97 pysyvän tarjouskilpailun osana järjestetyssä 119. erityisessä tarjouskilpailussa 3

Komission asetus (EY) N:o 849/2003, annettu 16 päivänä toukokuuta 2003, asetuksessa (EY) N:o 2771/1999 säädetyn pysyvän tarjouskilpailun osana järjestetyssä 72. tarjouskilpailussa sovellettavan voin enimmäisostohinnan vahvistamisesta 5

Komission asetus (EY) N:o 850/2003, annettu 16 päivänä toukokuuta 2003, asetuksessa (ETY) N:o 429/90 säädetyn pysyvän tarjouskilpailun osana järjestetyssä 291. erityisessä tarjouskilpailussa sovellettavan voiöljylle myönnettävän tuen enimmäismäärän vahvistamisesta 6

★ **Komission asetus (EY) N:o 851/2003, annettu 16 päivänä toukokuuta 2003, yksityisen varastoinnin tuen myöntämisen soveltamista koskevista yksityiskohtaisista säännöistä sianliha-alalla annetun asetuksen (ETY) N:o 3444/90 muuttamisesta** 7

★ **Komission asetus (EY) N:o 852/2003, annettu 16 päivänä toukokuuta 2003, naudanliha-alan tuonti- ja vientitodistusjärjestelmän soveltamista koskevista yksityiskohtaisista säännöistä annetun asetuksen (EY) N:o 1445/95 muuttamisesta** 9

Komission asetus (EY) N:o 853/2003, annettu 16 päivänä toukokuuta 2003, tiettyihin kolmansiin maihin vietävän kokonaan hiotun pitkäjyväisen B-riisin enimmäisvientituen vahvistamisesta asetuksessa (EY) N:o 1898/2002 tarkoitetun tarjouskilpailun osana 11

(jatkuu kääntöpuolella)

FI

Säädökset, joiden otsikot on painettu laihalla kirjasintyypillä, ovat maatalouspolitiikan alaan kuuluvia juoksevien asioiden hoitoon liittyviä säädöksiä, joiden voimassaoloaika on yleensä rajoitettu.

Kaikkien muiden säädösten otsikot on painettu lihavalla kirjasintyypillä ja merkitty tähdellä.

Komission asetus (EY) N:o 854/2003, annettu 16 päivänä toukokuuta 2003, tiettyihin kolmansiin maihin vietävän kokonaan hiotun lyhytjyväisen riisin enimmäisvientituen vahvistamisesta asetuksessa (EY) N:o 1896/2002 tarkoitetun tarjouskilpailun osana 12

Komission asetus (EY) N:o 855/2003, annettu 16 päivänä toukokuuta 2003, tiettyihin kolmansiin maihin vietävän kokonaan hiotun keskipitkäjyväisen riisin ja kokonaan hiotun pitkäjyväisen A-riisin enimmäisvientituen vahvistamisesta asetuksessa (EY) N:o 1897/2002 tarkoitetun tarjouskilpailun osana 13

Komission asetus (EY) N:o 856/2003, annettu 16 päivänä toukokuuta 2003, Réunioniin toimitettavan pitkäjyväisen esikuoritun B-riisin tuen enimmäismäärän vahvistamisesta asetuksessa (EY) N:o 1895/2002 tarkoitetun tarjouskilpailun osana 14

Komission asetus (EY) N:o 857/2003, annettu 16 päivänä toukokuuta 2003, tarjouskilpailun avaamisesta A3-menettelyn mukaisten vientitodistusten myöntämiseksi hedelmä- ja vihannesalalla (tomaatit, appelsiinit, sitruunat ja omenat) 15

Komission asetus (EY) N:o 858/2003, annettu 16 päivänä toukokuuta 2003, jäsenvaltion, Tanskaa ja Yhdistynyttä kuningaskuntaa lukuun ottamatta, lipun alla purjehtivien alusten mustakitaturskan kalastuksen lopettamisesta 17

★ **Euroopan parlamentin ja neuvoston direktiivi 2003/24/EY, annettu 14 päivänä huhtikuuta 2003, matkustaja-alusten turvallisuussäännöistä ja -määräyksistä annetun neuvoston direktiivin 98/18/EY muuttamisesta** 18

★ **Euroopan parlamentin ja neuvoston direktiivi 2003/25/EY, annettu 14 päivänä huhtikuuta 2003, ro-ro-matkustaja-alusten erityisistä vakavuusvaatimuksista** [1] 22

★ **Euroopan parlamentin ja neuvoston direktiivi 2003/30/EY, annettu 8 päivänä toukokuuta 2003, liikenteen biopolttoaineiden ja muiden uusiutuvien polttoaineiden käytön edistämisestä** 42

II *Säädökset, joita ei tarvitse julkaista*

Neuvosto

2003/354/EY:

★ **Neuvoston päätös, tehty 13 päivänä toukokuuta 2003, luvan antamisesta Saksalle soveltaa jäsenvaltioiden liikevaihtoverolainsäädännön yhdenmukaistamisesta annetun kuudennen neuvoston direktiivin 77/388/ETY 17 artiklasta poikkeavaa toimenpidettä** 47

Komissio

2003/355/EY:

★ **Komission päätös, tehty 9 päivänä huhtikuuta 2003, EY:n perustamissopimuksen 81 artiklan soveltamisesta (Asia COMP/E-3/36.700 — Teollisuus- ja lääkkeelliset kaasut) tehdyn päätöksen 2003/207/EY muuttamisesta** *(tiedoksiannettu numerolla K(2003) 1180)* 49

2003/356/EY:

★ **Komission päätös, tehty 16 päivänä toukokuuta 2003, lintuinfluenssaa (*avian influenza*) koskevista suojatoimenpiteistä Belgiassa tehdyn päätöksen 2003/289/EY muuttamisesta toisen kerran** [1] *(tiedoksiannettu numerolla K(2003) 1688)* 51

2003/357/EY:

★ **Komission päätös, tehty 16 päivänä toukokuuta 2003, lintuinfluenssaa (*avian influenza*) koskevista suojatoimenpiteistä Alankomaissa tehdyn päätöksen 2003/290/EY muuttamisesta toisen kerran** [1] *(tiedoksiannettu numerolla K(2003) 1689)* 53

FI

[1] ETA:n kannalta merkityksellinen teksti

(jatkuu kolmannella kansisivulla)

Sisältö (jatkuu)

2003/358/EY:

★ **Komission päätös, tehty 16 päivänä toukokuuta 2003, lintuinfluenssaa (*avian influenza*) koskevista suojatoimenpiteistä Saksassa** [1] *(tiedoksiannettu numerolla K(2003) 1690)* 55

2003/359/EY:

★ **Komission päätös, tehty 16 päivänä toukokuuta 2003, lintuinfluenssan (*avian influenza*) estämistä koskevista vaatimuksista tietyissä jäsenvaltioissa** [1] *(tiedoksiannettu numerolla K(2003) 1691)* 59

Ilmoitus — Tarjouspyyntö *Euroopan unionin virallisen lehden* tuottamisesta (katso sivu 63)

FI

[1] ETA:n kannalta merkityksellinen teksti

I

(Säädökset, jotka on julkaistava)

KOMISSION ASETUS (EY) N:o 847/2003, annettu 16 päivänä toukokuuta 2003, tuonnin kiinteistä arvoista tiettyjen hedelmien ja vihannesten tulohinnan määrittämiseksi

EUROOPAN YHTEISÖJEN KOMISSIO, joka

ottaa huomioon Euroopan yhteisön perustamissopimuksen,

ottaa huomioon hedelmien ja vihannesten tuontijärjestelmän soveltamista koskevista yksityiskohtaisista säännöistä 21 päivänä joulukuuta 1994 annetun komission asetuksen (EY) N:o 3223/94 ([1]), sellaisena kuin se on viimeksi muutettuna asetuksella (EY) N:o 1947/2002 ([2]), ja erityisesti sen 4 artiklan 1 kohdan,

sekä katsoo seuraavaa:

(1) Asetuksessa (EY) N:o 3223/94 säädetään Uruguayn kierroksen monenvälisten kauppaneuvottelujen tulosten mukaisesti komission vahvistamista kolmansien maiden tuonnin kiinteiden arvojen perusteista liitteissä määriteltävien tuotteiden ja ajanjaksojen osalta.

(2) Edellä mainittujen perusteiden mukaisesti tuonnin kiinteät arvot on vahvistettava tämän asetuksen liitteessä esitetylle tasolle,

ON ANTANUT TÄMÄN ASETUKSEN:

1 artikla

Asetuksen (EY) N:o 3223/94 4 artiklassa tarkoitetut tuonnin kiinteät arvot vahvistetaan liitteessä olevassa taulukossa merkityllä tavalla.

2 artikla

Tämä asetus tulee voimaan 17 päivänä toukokuuta 2003.

Tämä asetus on kaikilta osiltaan velvoittava, ja sitä sovelletaan sellaisenaan kaikissa jäsenvaltioissa.

Tehty Brysselissä 16 päivänä toukokuuta 2003.

Komission puolesta

J. M. SILVA RODRÍGUEZ

Maatalouden pääjohtaja

([1]) EYVL L 337, 24.12.1994, s. 66.
([2]) EYVL L 299, 1.11.2002, s. 17.

LIITE

tuonnin kiinteistä arvoista tiettyjen hedelmien ja vihannesten tulohinnan määrittämiseksi 16 päivänä toukokuuta 2003 annettuun komission asetukseen

(EUR/100 kg)

CN-koodi	Kolmannen maan koodi [1]	Tuonnin kiinteä arvo
0702 00 00	052	85,0
	096	49,6
	999	67,3
0707 00 05	052	103,2
	999	103,2
0709 90 70	052	91,2
	999	91,2
0805 10 10, 0805 10 30, 0805 10 50	052	41,2
	204	41,2
	220	39,8
	388	53,5
	600	53,9
	624	75,2
	999	50,8
0805 50 10	400	53,4
	528	59,9
	999	56,6
0808 10 20, 0808 10 50, 0808 10 90	204	46,5
	388	77,7
	400	98,4
	404	128,4
	508	81,0
	512	78,6
	524	67,5
	528	73,2
	720	106,7
	804	103,0
	999	86,1

[1] Komission asetuksessa (EY) N:o 2020/2001 (EYVL L 273, 16.10.2001, s. 6) vahvistettu maanimikkeistö. Koodi ”999” tarkoittaa ”muuta alkuperää”.

KOMISSION ASETUS (EY) N:o 848/2003,

annettu 16 päivänä toukokuuta 2003,

voin vähimmäismyyntihintojen sekä kermalle, voille ja voiöljylle myönnettävän tuen enimmäismäärien vahvistamisesta asetuksessa (EY) N:o 2571/97 pysyvän tarjouskilpailun osana järjestetyssä 119. erityisessä tarjouskilpailussa

EUROOPAN YHTEISÖJEN KOMISSIO, joka

ottaa huomioon Euroopan yhteisön perustamissopimuksen,

ottaa huomioon maito- ja maitotuotealan yhteisestä markkinajärjestelystä 17 päivänä toukokuuta 1999 annetun neuvoston asetuksen (EY) N:o 1255/1999 ([1]), sellaisena kuin se on viimeksi muutettuna komission asetuksella (EY) N:o 509/2002 ([2]), ja erityisesti sen 10 artiklan,

sekä katsoo seuraavaa:

(1) Voin myynnistä alennettuun hintaan sekä konditoriatuotteiden, jäätelöiden ja muiden elintarvikkeiden valmistukseen tarkoitetulle kermalle, voille ja voiöljylle myönnettävästä tuesta 15 päivänä joulukuuta 1997 annetun komission asetuksen (EY) N:o 2571/97 ([3]), sellaisena kuin se on viimeksi muutettuna asetuksella (EY) N:o 635/2000 ([4]), mukaisesti interventioelimet myyvät tarjouskilpailulla tiettyjä hallussaan olevia voimääriä ja myöntävät kermalle, voille ja voiöljylle tukea. Mainitun asetuksen 18 artiklassa säädetään, että jokaisessa erityisessä tarjouskilpailussa saadut tarjoukset huomioon ottaen on vahvistettava voin vähimmäismyyntihinta sekä kermalle, voille ja voiöljylle, jotka voidaan erottaa niiden käyttötarkoituksen, voin rasva-ainepitoisuuden ja käyttötavan mukaisesti, myönnettävän tuen enimmäismäärä, tai voidaan pitää tarjouskilpailun jättämisestä ratkaisematta. Jalostusvakuuksien määrä tai määrät on vahvistettava tämän mukaisesti.

(2) Tässä asetuksessa määrätyt toimenpiteet ovat maidon ja maitotuotteiden hallintokomitean lausunnon mukaiset,

ON ANTANUT TÄMÄN ASETUKSEN:

1 artikla

Asetuksessa (EY) N:o 2571/97 säädetyn pysyvän tarjouskilpailun osana järjestetyssä 119. erityisessä tarjouskilpailussa vähimmäismyyntihinnat, tuen enimmäismäärä ja jalostusvakuuden määrä vahvistetaan liitteessä olevassa taulukossa merkityllä tavalla.

2 artikla

Tämä asetus tulee voimaan 17 päivänä toukokuuta 2003.

Tämä asetus on kaikilta osiltaan velvoittava, ja sitä sovelletaan sellaisenaan kaikissa jäsenvaltioissa.

Tehty Brysselissä 16 päivänä toukokuuta 2003.

Komission puolesta

Franz FISCHLER

Komission jäsen

([1]) EYVL L 160, 26.6.1999, s. 48.
([2]) EYVL L 79, 22.3.2002, s. 15.
([3]) EYVL L 350, 20.12.1997, s. 3.
([4]) EYVL L 76, 25.3.2000, s. 9.

LIITE

voin vähimmäismyyntihintojen sekä kermalle, voille ja voiöljylle myönnettävän tuen enimmäismäärien vahvistamisesta asetuksessa (EY) N:o 2571/97 säädetyn pysyvän tarjouskilpailun osana järjestetyssä 119. erityisessä tarjouskilpailussa 16 päivänä toukokuuta 2003 annettuun komission asetukseen

(EUR/100 kg)

Kaavat			A		B	
Käyttötavat			Merkkiaineilla	Ilman merkkiaineita	Merkkiaineilla	Ilman merkkiaineita
Vähimmäismyyntihinta	Voi ≥ 82 %	Sellaisenaan	—	—	—	—
		Voiöljy	—	—	—	—
Jalostusvakuus		Sellaisenaan	—	—	—	—
		Voiöljy	—	—	—	—
Tuen enimmäismäärä	Voi ≥ 82 %		85	81	85	81
	Voi < 82 %		83	79	—	79
	Voiöljy		105	101	105	101
	Kerma		—	—	36	34
Jalostusvakuus	Voi		94	—	94	—
	Voiöljy		116	—	116	—
	Kerma		—	—	40	—

KOMISSION ASETUS (EY) N:o 849/2003,

annettu 16 päivänä toukokuuta 2003,

asetuksessa (EY) N:o 2771/1999 säädetyn pysyvän tarjouskilpailun osana järjestetyssä 72. tarjouskilpailussa sovellettavan voin enimmäisostohinnan vahvistamisesta

EUROOPAN YHTEISÖJEN KOMISSIO, joka

ottaa huomioon Euroopan yhteisön perustamissopimuksen,

ottaa huomioon maidon ja maitotuotteiden yhteisestä markkinajärjestelystä 17 päivänä toukokuuta 1999 annetun neuvoston asetuksen (EY) N:o 1255/1999 ([1]), sellaisena kuin se on viimeksi muutettuna komission asetuksella (EY) N:o 509/2002 ([2]), ja erityisesti sen 10 artiklan,

sekä katsoo seuraavaa:

(1) Neuvoston asetuksen (EY) N:o 1255/1999 soveltamista koskevista yksityiskohtaisista säännöistä voin ja kerman markkinoiden interventiotoimenpiteiden osalta 16 päivänä joulukuuta 1999 annetun komission asetuksen (EY) N:o 2771/1999 ([3]), sellaisena kuin se on viimeksi muutettuna asetuksella (EY) N:o 359/2003 ([4]), 13 artiklassa säädetään, että kussakin tarjouskilpailussa saadut tarjoukset huomioon ottaen on vahvistettava sovellettavan interventiohinnan mukaisesti enimmäisostohinta, tai voidaan päättää tarjouskilpailun jättämisestä ratkaisematta.

(2) Saatujen tarjousten vuoksi olisi vahvistettava enimmäisostohinta jäljempänä tarkoitetulle tasolle.

(3) Tässä asetuksessa määrätyt toimenpiteet ovat maidon ja maitotuotteiden hallintokomitean lausunnon mukaiset,

ON ANTANUT TÄMÄN ASETUKSEN:

1 artikla

Asetuksen (EY) N:o 2771/1999 mukaisessa 72. tarjouskilpailussa, jonka tarjousten esittämiselle annettu määräaika päättyi 13 päivänä toukokuuta 2003, enimmäisostohinnaksi vahvistetaan 295,38 EUR/100 kg.

2 artikla

Tämä asetus tulee voimaan 17 päivänä toukokuuta 2003.

Tämä asetus on kaikilta osiltaan velvoittava, ja sitä sovelletaan sellaisenaan kaikissa jäsenvaltioissa.

Tehty Brysselissä 16 päivänä toukokuuta 2003.

Komission puolesta

Franz FISCHLER

Komission jäsen

([1]) EYVL L 160, 26.6.1999, s. 48.
([2]) EYVL L 79, 22.3.2002, s. 15.
([3]) EYVL L 333, 24.12.1999, s. 11.
([4]) EUVL L 53, 28.2.2003, s. 17.

KOMISSION ASETUS (EY) N:o 850/2003,

annettu 16 päivänä toukokuuta 2003,

asetuksessa (ETY) N:o 429/90 säädetyn pysyvän tarjouskilpailun osana järjestetyssä 291. erityisessä tarjouskilpailussa sovellettavan voiöljylle myönnettävän tuen enimmäismäärän vahvistamisesta

EUROOPAN YHTEISÖJEN KOMISSIO, joka

ottaa huomioon Euroopan yhteisön perustamissopimuksen,

ottaa huomioon maito- ja maitotuotealan yhteisestä markkinajärjestelystä 17 päivänä toukokuuta 1999 annetun neuvoston asetuksen (EY) N:o 1255/1999 ([1]), sellaisena kuin se on viimeksi muutettuna komission asetuksella (EY) N:o 509/2002 ([2]), ja erityisesti sen 10 artiklan,

sekä katsoo seuraavaa:

(1) Yhteisössä suoraan kulutukseen tarkoitetulle voiöljylle tarjouskilpailulla myönnettävästä tuesta 20 päivänä helmikuuta 1990 annetun komission asetuksen (ETY) N:o 429/90 ([3]), sellaisena kuin se on viimeksi muutettuna asetuksella (EY) N:o 124/1999 ([4]), mukaisesti interventioelimet aloittavat pysyvän tarjouskilpailun tuen myöntämiseksi voiöljylle. Mainitun asetuksen 6 artiklassa säädetään, että jokaisessa erityisessä tarjouskilpailussa saadut tarjoukset huomioon ottaen on vahvistettava vähintään 96 prosenttia rasva-ainetta sisältävälle voiöljylle myönnettävän tuen enimmäismäärä tai voidaan päättää tarjouskilpailun jättämisestä ratkaisematta. Käyttötarkoitusvakuuden määrä on vahvistettava tämän mukaisesti.

(2) Saatujen tarjousten tutkimisesta seuraa, että olisi vahvistettava tarjouskilpailussa saatujen tarjousten perusteella tuen enimmäismäärä jäljempänä tarkoitetulle tasolle ja määrättävä sen perusteella käyttötarkoitusvakuus.

(3) Tässä asetuksessa määrätyt toimenpiteet ovat maidon ja maitotuotteiden hallintokomitean lausunnon mukaiset,

ON ANTANUT TÄMÄN ASETUKSEN:

1 artikla

Asetuksessa (ETY) N:o 429/90 säädetyn pysyvän tarjouskilpailun osana järjestetyssä 291. erityisessä tarjouskilpailussa tuen enimmäismäärä ja käyttötarkoitusvakuus vahvistetaan seuraavasti:

— tuen enimmäismäärä: 105 EUR/100 kg,

— käyttötarkoitusvakuus: 116 EUR/100 kg.

2 artikla

Tämä asetus tulee voimaan 17 päivänä toukokuuta 2003.

Tämä asetus on kaikilta osiltaan velvoittava, ja sitä sovelletaan sellaisenaan kaikissa jäsenvaltioissa.

Tehty Brysselissä 16 päivänä toukokuuta 2003.

Komission puolesta

Franz FISCHLER

Komission jäsen

([1]) EYVL L 160, 26.6.1999, s. 48.
([2]) EYVL L 79, 22.3.2002, s. 15.
([3]) EYVL L 45, 21.2.1990, s. 8.
([4]) EYVL L 16, 21.1.1999, s. 19.

KOMISSION ASETUS (EY) N:o 851/2003,

annettu 16 päivänä toukokuuta 2003,

yksityisen varastoinnin tuen myöntämisen soveltamista koskevista yksityiskohtaisista säännöistä sianliha-alalla annetun asetuksen (ETY) N:o 3444/90 muuttamisesta

EUROOPAN YHTEISÖJEN KOMISSIO, joka

ottaa huomioon Euroopan yhteisön perustamissopimuksen,

ottaa huomioon sianliha-alan yhteisestä markkinajärjestelystä 29 päivänä lokakuuta 1975 annetun neuvoston asetuksen (ETY) N:o 2759/75 ([1]), sellaisena kuin se on viimeksi muutettuna asetuksella (EY) N:o 1365/2000 ([2]), ja erityisesti sen 7 artiklan 2 kohdan,

sekä katsoo seuraavaa:

(1) Komission asetuksen (ETY) N:o 3444/90 ([3]), sellaisena kuin se on muutettuna asetuksella (EY) N:o 3533/93 ([4]), 7 artiklassa vahvistetaan säännöt, joita sovelletaan tuen maksamisen edellyttämien todisteasiakirjojen toimittamisen määräaikoihin, mutta siinä ei ole säännöksiä sellaisen tilanteen varalta, jossa mitään todisteasiakirjoja ei toimiteta. On syytä vahvistaa asianmukaiset säännökset.

(2) Asetuksen (ETY) N:o 3444/90 9 artiklan 4 kohdassa säädetään varastointiajan lyhentämismahdollisuudesta, jos sopimukseen kuuluvia tuotteita viedään, riippumatta siitä, myönnetäänkö niiden vientiin tukea vai ei. Jos tuotteiden vientiin myönnetään tukea, todiste viennistä esitetään maataloustuotteiden vientitukijärjestelmän soveltamista koskevista yhteisistä yksityiskohtaisista säännöistä 15 päivänä huhtikuuta 1999 annetun komission asetuksen (EY) N:o 800/1999 ([5]), sellaisena kuin se on viimeksi muutettuna asetuksella (EY) N:o 444/2003 ([6]), 7 artiklan mukaisesti laadituilla asiakirjoilla. Toimien seurannan yksinkertaistamiseksi olisi laadittava vastaava menettely todisteiden esittämiselle silloin, kun tuotteet viedään ilman vientitukea.

(3) Yksityisen varastoinnin tuen myöntämisen erityisistä edellytyksistä sianliha-alalla 6 päivänä joulukuuta 2002 annetulla komission asetuksella (EY) N:o 2179/2002 ([7]) käyttöön otetun yksityisen varastoinnin tukijärjestelmän moitteettoman toiminnan varmistamiseksi on syytä soveltaa välittömästi kyseisen asetuksen mukaisesti tehtyihin sopimuksiin ehdotettuja muutoksia.

(4) Tässä asetuksessa säädetyt toimenpiteet ovat sianlihan hallintokomitean lausunnon mukaiset,

ON ANTANUT TÄMÄN ASETUKSEN:

1 artikla

Muutetaan asetus (ETY) N:o 3444/90 seuraavasti:

1) Lisätään 7 artiklaan 3 kohta seuraavasti:

”3. Jos 1 kohdassa säädettyjä vaatimuksia ei noudateta, kyseisen sopimuksen osalta ei makseta mitään tukea, ja tähän sopimukseen liittyvä vakuus menetetään kokonaisuudessaan.”.

2) Korvataan 9 artiklan 4 kohdan neljäs alakohta seuraavasti:

”Tämän kohdan soveltamiseksi todiste viennistä esitetään asetuksen (EY) N:o 800/1999 7 ja 8 artiklan mukaisesti niistä tuotteista, joiden vientiin myönnetään tukea.

Ilman tukea vietävistä tuotteista esitetään todiste viennistä asetuksen (EY) N:o 800/1999 8 artiklassa tarkoitetuissa tapauksissa alkuperäisellä T5-valvontakappaleella asetuksen (ETY) N:o 2454/93 912 a—912 c ja 912 e—912 g artiklan mukaisesti. Sen 107 kohtaan on tehtävä yksi seuraavista maininnoista sitä laadittaessa:

— Reglamento (CEE) nº 3444/90

— Forordning (EØF) nr. 3444/90

— Verordnung (EWG) Nr. 3444/90

— Κανονισμός (ΕΟΚ) αριθ. 3444/90

— Regulation (EEC) No 3444/90

— Règlement (CEE) nº 3444/90

— Regolamento (CEE) n. 3444/90

— Verordening (EEG) nr. 3444/90

— Regulamento (CEE) n.º 3444/90

— Asetus (ETY) N:o 3444/90

— Förordning (EEG) nr 3444/90”.

2 artikla

Tämä asetus tulee voimaan päivänä, jona se julkaistaan *Euroopan unionin virallisessa lehdessä*.

Sitä sovelletaan kaikkiin yksityisen varastoinnin uusiin tukiin sekä asetuksen (EY) N:o 2179/2002 mukaisesti tehtyihin sopimuksiin.

Sen 1 artiklan 2 kohtaa sovelletaan kuitenkin vasta tämän asetuksen voimaantulopäivästä tapahtuvaan vientiin.

([1]) EYVL L 282, 1.11.1975, s. 1.
([2]) EYVL L 156, 29.6.2000, s. 5.
([3]) EYVL L 333, 30.11.1990, s. 22.
([4]) EYVL L 321, 23.12.1993, s. 9.
([5]) EYVL L 102, 17.4.1999, s. 11.
([6]) EUVL L 67, 12.3.2003, s. 3.
([7]) EYVL L 331, 7.12.2002, s. 11.

Tämä asetus on kaikilta osiltaan velvoittava, ja sitä sovelletaan sellaisenaan kaikissa jäsenvaltioissa.

Tehty Brysselissä 16 päivänä toukokuuta 2003.

Komission puolesta

Franz FISCHLER

Komission jäsen

KOMISSION ASETUS (EY) N:o 852/2003,

annettu 16 päivänä toukokuuta 2003,

naudanliha-alan tuonti- ja vientitodistusjärjestelmän soveltamista koskevista yksityiskohtaisista säännöistä annetun asetuksen (EY) N:o 1445/95 muuttamisesta

EUROOPAN YHTEISÖJEN KOMISSIO, joka

ottaa huomioon Euroopan yhteisön perustamissopimuksen,

ottaa huomioon naudanliha-alan yhteisestä markkinajärjestelystä 17 päivänä toukokuuta 1999 annetun neuvoston asetuksen (EY) N:o 1254/1999 ([1]), sellaisena kuin se on viimeksi muutettuna komission asetuksella (EY) N:o 2345/2001 ([2]), ja erityisesti sen 29 artiklan 2 kohdan,

sekä katsoo seuraavaa:

(1) Asetuksen (EY) N:o 1254/1999 29 artiklan mukaan vietäessä 1 artiklan 1 kohdan a ja b alakohdassa tarkoitettuja tuotteita yhteisön ulkopuolelle voidaan vaatia vientitodistuksen esittämistä.

(2) Euroopan yhteisön ja Keski- ja Itä-Euroopan assosioituneiden maiden välisten Eurooppa-sopimusten mukaisesti käytävien lisämyönnytyksiä koskevien neuvottelujen tavoitteena on ennen kaikkea vapauttaa naudanliha-alan yhteiseen markkinajärjestelyyn kuuluvien tuotteiden kauppa.

(3) Näiden myönnytysten soveltamiseksi neuvotteluissa sovittiin, että eräiden edellä mainittujen sopimusten soveltamisalaan kuuluvien naudanliha-alan tuotteiden, jotka viedään yhteisöstä kyseessä olevaan maahan, mukana on seurattava jäljennös vientitodistuksesta, jossa on maininta "ilman tukea". Tässä yhteydessä on syytä säätää, että jäsenvaltioiden on myönnettävä yksinkertaistettujen säännösten mukaisesti hakemuksen jättäneille osapuolille vientitodistuksia sellaisille asetuksen (EY) N:o 1254/1999 soveltamisalaan kuuluville tuotteille, joilta ei tällä hetkellä edellytetä todistusta ja jotka on tarkoitus viedä Keski- ja Itä-Euroopan assosioituneihin maihin.

(4) Koska edellä mainittujen todistusten tarkoituksena on ainoastaan todistaa, että vientituotteille ei myönnetä vientitukea, mainittujen todistusten myöntäminen ei edellytä asetuksen (EY) N:o 1254/1999 29 artiklan 1 kohdan neljännen alakohdan soveltamista, jonka mukaan vientitodistusten myöntäminen edellyttää, että asetetaan vakuus, jolla taataan tuotteiden vienti todistuksen voimassaoloaikana. Selkeyden vuoksi olisi tarkennettava, että maataloustuotteiden tuonti-, vienti- ja ennakkovahvistustodistusmenettelyn soveltamista koskevista yhteisistä yksityiskohtaisista säännöistä 9 päivänä kesäkuuta 2000 annetun komission asetuksen (EY) N:o 1291/2000 ([3]), sellaisena kuin se on viimeksi muutettuna asetuksella (EY) N:o 325/2003 ([4]), 15 artiklan 2 kohtaa ei sovelleta näihin todistuksiin.

(5) On syytä muuttaa komission asetus (EY) N:o 1445/95 ([5]), sellaisena kuin se on viimeksi muutettuna asetuksella (EY) N:o 118/2003 ([6]).

(6) Tässä asetuksessa säädetyt toimenpiteet ovat naudanliha-alan hallintokomitean lausunnon mukaiset,

ON ANTANUT TÄMÄN ASETUKSEN:

1 artikla

Lisätään asetukseen (EY) N:o 1445/95 7 a artikla seuraavasti:

"7 a artikla

1. Jäsenvaltioiden on myönnettävä asianomaisen hakemuksesta viipymättä vientitodistuksia sellaisille CN-koodeihin 0206 10 91, 0206 10 99, 0206 21 00, 0206 22 00, 0206 29 99, 0210 99 59 ja ex 1502 00 90 kuuluville nautaeläimistä saataville tuotteille, jotka on tarkoitettu vietäviksi Keski- ja Itä-Euroopan assosioituneihin maihin.

2. Näiden todistusten voimassaoloajaksi on vahvistettu 60 päivää, ja niiden 20 kohdassa on oltava maininta 'ilman tukea'.

3. Poiketen siitä, mitä 8 artiklan 3 kohdassa säädetään, todistusten 16 kohdassa on mainittava kahdeksannumeroinen CN-koodi.

4. Asetuksen 9 ja 13 artiklaa ei sovelleta tämän artiklan mukaisesti myönnettyihin todistuksiin.

5. Asetuksen (EY) N:o 1291/2000 15 artiklan 2 kohtaa ei sovelleta 1 kohdassa tarkoitettuihin todistuksiin.".

([1]) EYVL L 160, 26.6.1999, s. 21.
([2]) EYVL L 315, 1.12.2001, s. 29.
([3]) EYVL L 152, 24.6.2000, s. 1.
([4]) EUVL L 47, 21.2.2003, s. 21.
([5]) EYVL L 143, 27.6.1995, s. 35.
([6]) EYVL L 20, 24.1.2003, s. 3.

2 artikla

Tämä asetus tulee voimaan kolmantena päivänä sen jälkeen, kun se on julkaistu *Euroopan unionin virallisessa lehdessä*.

Tämä asetus on kaikilta osiltaan velvoittava, ja sitä sovelletaan sellaisenaan kaikissa jäsenvaltioissa.

Tehty Brysselissä 16 päivänä toukokuuta 2003.

Komission puolesta

Franz FISCHLER

Komission jäsen

KOMISSION ASETUS (EY) N:o 853/2003,

annettu 16 päivänä toukokuuta 2003,

tiettyihin kolmansiin maihin vietävän kokonaan hiotun pitkäjyväisen B-riisin enimmäisvientituen vahvistamisesta asetuksessa (EY) N:o 1898/2002 tarkoitetun tarjouskilpailun osana

EUROOPAN YHTEISÖJEN KOMISSIO, joka

ottaa huomioon Euroopan yhteisön perustamissopimuksen,

ottaa huomioon riisin yhteisestä markkinajärjestelystä 22 päivänä joulukuuta 1995 annetun neuvoston asetuksen (EY) N:o 3072/95 ([1]), sellaisena kuin se on viimeksi muutettuna komission asetuksella (EY) N:o 411/2002 ([2]), ja erityisesti sen 13 artiklan 3 kohdan,

sekä katsoo seuraavaa:

(1) Komission asetuksella (EY) N:o 1898/2002 ([3]) avataan riisin vientitukea koskeva tarjouskilpailu.

(2) Komission asetuksen (ETY) N:o 584/75 ([4]), sellaisena kuin se on viimeksi muutettuna asetuksella (EY) N:o 1948/2002 ([5]), 5 artiklan mukaan komissio voi asetuksen (EY) N:o 3072/95 22 artiklassa säädettyä menettelyä noudattaen päättää enimmäisvientituen vahvistamisesta. Tässä vahvistamisessa on otettava huomioon erityisesti asetuksen (EY) N:o 3072/95 13 artiklassa säädetyt perusteet. Tarjouskilpailu ratkaistaan niiden tarjouksen tekijöiden hyväksi, joiden tarjoukset ovat enimmäisvientituen suuruiset tai sitä alhaisemmat.

(3) Edellä tarkoitettujen perusteiden soveltamisesta kyseisten riisimarkkinoiden tämänhetkiseen tilanteeseen seuraa, että enimmäisvientitueksi olisi vahvistettava 1 artiklassa tarkoitettu määrä.

(4) Tässä asetuksessa säädetyt toimenpiteet ovat viljan hallintokomitean lausunnon mukaiset,

ON ANTANUT TÄMÄN ASETUKSEN:

1 artikla

Asetuksessa (EY) N:o 1898/2002 tarkoitetun tarjouskilpailun osana tiettyihin kolmansiin maihin vietävän pitkäjyväisen kokonaan hiotun B-riisin enimmäisvientitueksi vahvistetaan 12.—15. toukokuuta 2003 välisenä aikana jätettyjen tarjousten perusteella 295,00 EUR/t.

2 artikla

Tämä asetus tulee voimaan 17 päivänä toukokuuta 2003.

Tämä asetus on kaikilta osiltaan velvoittava, ja sitä sovelletaan sellaisenaan kaikissa jäsenvaltioissa.

Tehty Brysselissä 16 päivänä toukokuuta 2003.

Komission puolesta

Franz FISCHLER

Komission jäsen

([1]) EYVL L 329, 30.12.1995, s. 18.
([2]) EYVL L 62, 5.3.2002, s. 27.
([3]) EYVL L 287, 25.10.2002, s. 11.
([4]) EYVL L 61, 7.3.1975, s. 25.
([5]) EYVL L 299, 1.11.2002, s. 18.

KOMISSION ASETUS (EY) N:o 854/2003,

annettu 16 päivänä toukokuuta 2003,

tiettyihin kolmansiin maihin vietävän kokonaan hiotun lyhytjyväisen riisin enimmäisvientituen vahvistamisesta asetuksessa (EY) N:o 1896/2002 tarkoitetun tarjouskilpailun osana

EUROOPAN YHTEISÖJEN KOMISSIO, joka

ottaa huomioon Euroopan yhteisön perustamissopimuksen,

ottaa huomioon riisin yhteisestä markkinajärjestelystä 22 päivänä joulukuuta 1995 annetun neuvoston asetuksen (EY) N:o 3072/95 ([1]), sellaisena kuin se on viimeksi muutettuna komission asetuksella (EY) N:o 411/2002 ([2]), ja erityisesti sen 13 artiklan 3 kohdan,

sekä katsoo seuraavaa:

(1) Komission asetuksella (EY) N:o 1896/2002 ([3]) avataan riisin vientitukea koskeva tarjouskilpailu.

(2) Komission asetuksen (ETY) N:o 584/75 ([4]), sellaisena kuin se on viimeksi muutettuna asetuksella (EY) N:o 1948/2002 ([5]), 5 artiklan mukaan komissio voi asetuksen (EY) N:o 3072/95 22 artiklassa säädettyä menettelyä noudattaen päättää enimmäisvientituen vahvistamisesta. Tässä vahvistamisessa on otettava huomioon erityisesti asetuksen (EY) N:o 3072/95 13 artiklassa säädetyt perusteet. Tarjouskilpailu ratkaistaan niiden tarjouksen tekijöiden hyväksi, joiden tarjoukset ovat enimmäisvientituen suuruiset tai sitä alhaisemmat.

(3) Edellä tarkoitettujen perusteiden soveltamisesta kyseisten riisimarkkinoiden tämänhetkiseen tilanteeseen seuraa, että enimmäisvientitueksi olisi vahvistettava 1 artiklassa tarkoitettu määrä.

(4) Vientituella vietyjen määrien tasapainoisemman hallinnon varmistamiseksi olisi vahvistettava jakokerroin, jota sovelletaan enimmäistuen suuruisiin tarjouksiin.

(5) Tässä asetuksessa määrätyt toimenpiteet ovat viljan hallintokomitean lausunnon mukaiset,

ON ANTANUT TÄMÄN ASETUKSEN:

1 artikla

Asetuksessa (EY) N:o 1896/2002 tarkoitetun tarjouskilpailun osana tiettyihin kolmansiin maihin vietävän kokonaan hiotun lyhytjyväisen riisin enimmäisvientitueksi vahvistetaan 12.—15. toukokuuta 2003 välisenä aikana jätettyjen tarjousten perusteella 153,00 EUR/t.

2 artikla

Enimmäistuen suuruisiin tarjouksiin sovellettavaksi jakokertoimeksi vahvistetaan 75 prosenttia.

3 artikla

Tämä asetus tulee voimaan 17 päivänä toukokuuta 2003.

Tämä asetus on kaikilta osiltaan velvoittava, ja sitä sovelletaan sellaisenaan kaikissa jäsenvaltioissa.

Tehty Brysselissä 16 päivänä toukokuuta 2003.

Komission puolesta

Franz FISCHLER

Komission jäsen

([1]) EYVL L 329, 30.12.1995, s. 18.
([2]) EYVL L 62, 5.3.2002, s. 27.
([3]) EYVL L 287, 25.10.2002, s. 5.
([4]) EYVL L 61, 7.3.1975, s. 25.
([5]) EYVL L 299, 1.11.2002, s. 18.

KOMISSION ASETUS (EY) N:o 855/2003,

annettu 16 päivänä toukokuuta 2003,

tiettyihin kolmansiin maihin vietävän kokonaan hiotun keskipitkäjyväisen riisin ja kokonaan hiotun pitkäjyväisen A-riisin enimmäisvientituen vahvistamisesta asetuksessa (EY) N:o 1897/2002 tarkoitetun tarjouskilpailun osana

EUROOPAN YHTEISÖJEN KOMISSIO, joka

ottaa huomioon Euroopan yhteisön perustamissopimuksen,

ottaa huomioon riisin yhteisestä markkinajärjestelystä 22 päivänä joulukuuta 1995 annetun neuvoston asetuksen (EY) N:o 3072/95 ([1]), sellaisena kuin se on viimeksi muutettuna komission asetuksella (EY) N:o 411/2002 ([2]), ja erityisesti sen 13 artiklan 3 kohdan,

sekä katsoo seuraavaa:

(1) Komission asetuksella (EY) N:o 1897/2002 ([3]) avataan riisin vientitukea koskeva tarjouskilpailu.

(2) Komission asetuksen (ETY) N:o 584/75 ([4]), sellaisena kuin se on viimeksi muutettuna asetuksella (EY) N:o 1948/2002 ([5]), 5 artiklan mukaan komissio voi asetuksen (EY) N:o 3072/95 22 artiklassa säädettyä menettelyä noudattaen päättää enimmäisvientituen vahvistamisesta. Tässä vahvistamisessa on otettava huomioon erityisesti asetuksen (EY) N:o 3072/95 13 artiklassa säädetyt perusteet. Tarjouskilpailu ratkaistaan niiden tarjouksen tekijöiden hyväksi, joiden tarjoukset ovat enimmäisvientituen suuruiset tai sitä alhaisemmat.

(3) Edellä tarkoitettujen perusteiden soveltamisesta kyseisten riisimarkkinoiden tämänhetkiseen tilanteeseen seuraa, että enimmäisvientitueksi olisi vahvistettava 1 artiklassa tarkoitettu määrä.

(4) Vientituella vietyjen määrien tasapainoisemman hallinnon varmistamiseksi olisi vahvistettava jakokerroin, jota sovelletaan enimmäistuen suuruisiin tarjouksiin.

(5) Tässä asetuksessa määrätyt toimenpiteet ovat viljan hallintokomitean lausunnon mukaiset,

ON ANTANUT TÄMÄN ASETUKSEN:

1 artikla

Asetuksessa (EY) N:o 1897/2002 tarkoitetun tarjouskilpailun osana tiettyihin kolmansiin maihin vietävän kokonaan hiotun keskipitkäjyväisen riisin ja kokonaan hiotun pitkäjyväisen A-riisin enimmäisvientitueksi vahvistetaan 12.—15. toukokuuta 2003 välisenä aikana jätettyjen tarjousten perusteella 153,00 EUR/t.

2 artikla

Enimmäistuen suuruisiin tarjouksiin sovellettavaksi jakokertoimeksi vahvistetaan 75 prosenttia.

3 artikla

Tämä asetus tulee voimaan 17 päivänä toukokuuta 2003.

Tämä asetus on kaikilta osiltaan velvoittava, ja sitä sovelletaan sellaisenaan kaikissa jäsenvaltioissa.

Tehty Brysselissä 16 päivänä toukokuuta 2003.

Komission puolesta

Franz FISCHLER

Komission jäsen

([1]) EYVL L 329, 30.12.1995, s. 18.
([2]) EYVL L 62, 5.3.2002, s. 27.
([3]) EYVL L 287, 25.10.2002, s. 8.
([4]) EYVL L 61, 7.3.1975, s. 25.
([5]) EYVL L 299, 1.11.2002, s. 18.

KOMISSION ASETUS (EY) N:o 856/2003,

annettu 16 päivänä toukokuuta 2003,

Réunioniin toimitettavan pitkäjyväisen esikuoritun B-riisin tuen enimmäismäärän vahvistamisesta asetuksessa (EY) N:o 1895/2002 tarkoitetun tarjouskilpailun osana

EUROOPAN YHTEISÖJEN KOMISSIO, joka

ottaa huomioon Euroopan yhteisön perustamissopimuksen,

ottaa huomioon riisin yhteisestä markkinajärjestelystä 22 päivänä joulukuuta 1995 annetun neuvoston asetuksen (EY) N:o 3072/95 ([1]), sellaisena kuin se on viimeksi muutettuna komission asetuksella (EY) N:o 411/2002 ([2]), ja erityisesti sen 10 artiklan 1 kohdan,

ottaa huomioon Réunionin riisitoimituksiin liittyvistä yksityiskohtaisista soveltamista koskevista säännöistä 6 päivänä syyskuuta 1989 annetun komission asetuksen (ETY) N:o 2692/89 ([3]), sellaisena kuin se on muutettuna asetuksella (EY) N:o 1453/1999 ([4]), ja erityisesti sen 9 artiklan 1 kohdan,

sekä katsoo seuraavaa:

(1) Komission asetuksessa (EY) N:o 1895/2002 ([5]) avataan tarjouskilpailu Réunioniin toimitettavan pitkäjyväisen esikuoritun riisin tuen määrittämistä varten.

(2) Asetuksen (ETY) N:o 2692/89 9 artiklan mukaisesti komissio voi päättää jätettyjen tarjousten perusteella asetuksen (EY) N:o 3072/95 22 artiklassa säädettyä menettelyä noudattaen tuen enimmäismäärän vahvistamisesta.

(3) Enimmäismäärää vahvistettaessa on otettava huomioon erityisesti asetuksen (ETY) N:o 2692/89 2 ja 3 artiklassa säädetyt arviointiperusteet; tarjouskilpailu ratkaistaan niiden tarjouksen tekijöiden hyväksi, joiden tarjoukset ovat enimmäistuen suuruiset tai sitä alhaisemmat.

(4) Tässä asetuksessa säädetyt toimenpiteet ovat viljan hallintokomitean lausunnon mukaiset,

ON ANTANUT TÄMÄN ASETUKSEN:

1 artikla

Asetuksessa (EY) N:o 1895/2002 tarkoitetun tarjouskilpailun osana Réunioniin toimitettavan CN-koodiin 1006 20 98 kuuluvan pitkäjyväisen esikuoritun B-riisin enimmäistueksi vahvistetaan 12.—15. toukokuuta 2003 välisenä aikana jätettyjen tarjousten perusteella 302,00 EUR/t.

2 artikla

Tämä asetus tulee voimaan 17 päivänä toukokuuta 2003.

Tämä asetus on kaikilta osiltaan velvoittava, ja sitä sovelletaan sellaisenaan kaikissa jäsenvaltioissa.

Tehty Brysselissä 16 päivänä toukokuuta 2003.

Komission puolesta

Franz FISCHLER

Komission jäsen

([1]) EYVL L 329, 30.12.1995, s. 18.
([2]) EYVL L 62, 5.3.2002, s. 27.
([3]) EYVL L 261, 7.9.1989, s. 8.
([4]) EYVL L 167, 2.7.1999, s. 19.
([5]) EYVL L 287, 25.10.2002, s. 3.

KOMISSION ASETUS (EY) N:o 857/2003,

annettu 16 päivänä toukokuuta 2003,

tarjouskilpailun avaamisesta A3-menettelyn mukaisten vientitodistusten myöntämiseksi hedelmä- ja vihannesalalla (tomaatit, appelsiinit, sitruunat ja omenat)

EUROOPAN YHTEISÖJEN KOMISSIO, joka

ottaa huomioon Euroopan yhteisön perustamissopimuksen,

ottaa huomioon hedelmä- ja vihannesalan yhteisestä markkinajärjestelystä 28 päivänä lokakuuta 1996 annetun neuvoston asetuksen (EY) N:o 2200/96 ([1]), sellaisena kuin se on viimeksi muutettuna komission asetuksella (EY) N:o 47/2003 ([2]), ja erityisesti sen 35 artiklan 3 kohdan kolmannen alakohdan,

sekä katsoo seuraavaa:

(1) Komission asetuksessa (EY) N:o 1961/2001 ([3]), sellaisena kuin se on viimeksi muutettuna asetuksella (EY) N:o 1176/2002 ([4]), vahvistetaan hedelmä- ja vihannesalan vientitukien soveltamista koskevat yksityiskohtaiset säännöt.

(2) Asetuksen (EY) N:o 2200/96 35 artiklan 1 kohdan mukaan yhteisön viemille tuotteille voidaan myöntää vientitukea siinä määrin kuin taloudellisesti merkittävän viennin mahdollistamiseksi on tarpeen ottaen huomioon perustamissopimuksen 300 artiklan mukaisesti tehdyistä sopimuksista johtuvat rajat.

(3) Asetuksen (EY) N:o 2200/96 35 artiklan 2 kohdan mukaisesti olisi huolehdittava siitä, että tukijärjestelmän myötä aiemmin syntyneet kauppavirrat eivät häiriinny. Tämän vuoksi ja koska hedelmien ja vihannesten vienti on kausiluonteista, on syytä vahvistaa tuotekohtaiset määrät komission asetuksella (ETY) N:o 3846/87 ([5]), sellaisena kuin se on viimeksi muutettuna asetuksella (EY) N:o 118/2003 ([6]), vahvistetun maataloustuotteiden vientitukinimikkeistön perusteella. Nämä määrät on jaettava ottaen huomioon kyseisten tuotteiden erilaiset pilaantumisominaisuudet.

(4) Asetuksen (EY) N:o 2200/96 35 artiklan 4 kohdan mukaan tuet on vahvistettava ottaen huomioon tilanne ja kehitysnäkymät toisaalta hedelmistä ja vihanneksista yhteisön markkinoilla maksettavan hinnan ja niiden saatavuuden osalta sekä toisaalta kansainvälisessä kaupassa maksettavien hintojen osalta. On myös otettava huomioon kaupan pitämisen kustannukset ja kuljetuskustannukset sekä suunnitellun viennin taloudelliset tekijät.

(5) Asetuksen (EY) N:o 2200/96 35 artiklan 5 kohdan mukaan yhteisön markkinoiden hinnat vahvistetaan ottaen huomioon viennin kannalta edullisimmat hinnat.

(6) Kansainvälisen kaupan tilanne tai tiettyjen markkinoiden erityiset vaatimukset voivat edellyttää tiettyjen tuotteiden vientituen eriyttämistä niiden määräpaikan mukaan.

(7) Yhteisiä kaupan pitämisen vaatimuksia koskeviin luokkiin ekstra, I ja II kuuluvia tomaatteja, appelsiineja, sitruunoita ja omenoita voidaan tällä hetkellä viedä taloudellisesti merkittäviä määriä.

(8) Käytettävissä olevien resurssien mahdollisimman tehokkaan käytön varmistamiseksi ja yhteisön viennin rakenne huomioon ottaen olisi avattava tarjouskilpailu ja vahvistettava tukien ohjeellinen hinta ja kyseessä olevan kauden tuotemäärät.

(9) Hedelmien ja vihannesten hallintokomitea ei ole antanut lausuntoa puheenjohtajansa asettamassa määräajassa,

ON ANTANUT TÄMÄN ASETUKSEN:

1 artikla

1. Avataan tarjouskilpailu A3-menettelyn mukaisten vientitodistusten myöntämiseksi. Kyseessä olevat tuotteet, tarjousten jättöaika, ohjeelliset tukimäärät ja tuotemäärät vahvistetaan liitteessä.

2. Komission asetuksen (EY) N:o 1291/2000 ([7]) 16 artiklassa tarkoitettuja elintarvikeavun yhteydessä myönnettyjä todistuksia ei lueta tämän asetuksen liitteessä tarkoitettuihin tukikelpoisiin tuotemääriin.

3. A3-todistusten voimassaoloaika on kaksi kuukautta, sanotun kuitenkaan rajoittamatta asetuksen (EY) N:o 1961/2001 5 artiklan 6 kohdan säännösten soveltamista.

2 artikla

Tämä asetus tulee voimaan 3 päivänä kesäkuuta 2003.

([1]) EYVL L 297, 21.11.1996, s. 1.
([2]) EYVL L 7, 11.1.2003, s. 64.
([3]) EYVL L 268, 9.10.2001, s. 8.
([4]) EYVL L 170, 29.6.2002, s. 69.
([5]) EYVL L 366, 24.12.1987, s. 1.
([6]) EYVL L 20, 24.1.2003, s. 3.
([7]) EYVL L 152, 24.6.2000, s. 1.

Tämä asetus on kaikilta osiltaan velvoittava, ja sitä sovelletaan sellaisenaan kaikissa jäsenvaltioissa.

Tehty Brysselissä 16 päivänä toukokuuta 2003.

Komission puolesta

Franz FISCHLER

Komission jäsen

LIITE

tarjouskilpailun avaamisesta A3-menettelyn mukaisten vientitodistusten myöntämiseksi hedelmä- ja vihannesalalla (tomaatit, appelsiinit, sitruunat ja omenat) annettuun asetukseen (EY) N:o 857/2003

Tarjousten jättöaika: 3.—5. kesäkuuta 2003

Tuotekoodi ([1])	Määräpaikka ([2])	Ohjeellinen tukimäärä (euroa/tonni)	Tuotemäärät (tonnia)
0702 00 00 9100	F08	20	7 154
0805 10 10 9100 0805 10 30 9100 0805 10 50 9100	F00	19	6 481
0805 50 10 9100	F00	14	6 958
0808 10 20 9100 0808 10 50 9100 0808 10 90 9100	F09	9	2 923

([1]) Tuotekoodit määritellään komission asetuksessa (ETY) N:o 3846/87 (EYVL L 366, 24.12.1987, s. 1).
([2]) A-määräpaikkojen koodit määritetään asetuksen (ETY) N:o 3846/87 liitteessä II.

Huom.: Määräpaikkojen numerokoodit määritetään komission asetuksessa (EY) N:o 2020/2001 (EYVL L 273, 16.10.2001, s. 6).

Muiksi määräpaikoiksi määritellään seuraavat:

F00: Kaikki määräpaikat lukuun ottamatta Viroa.

F03: Kaikki määräpaikat lukuun ottamatta Sveitsiä ja Viroa.

F04: Kiinan kansantasavallan erityisalue Hongkong, Singapore, Malesia, Sri Lanka, Indonesia, Thaimaa, Taiwan, Papua-Uusi-Guinea, Laos, Kambodža, Vietnam, Japani, Uruguay, Paraguay, Argentiina, Meksiko ja Costa Rica.

F08: Kaikki määräpaikat lukuun ottamatta Slovakiaa, Latviaa, Liettuaa, Bulgariaa ja Viroa.

F09: Seuraavat määräpaikat:

— Norja, Islanti, Grönlanti, Färsaaret, Puola, Unkari, Romania, Albania, Bosnia ja Hertsegovina, Kroatia, Slovenia, entinen Jugoslavian tasavalta Makedonia, Jugoslavia (Serbia ja Montenegro), Malta, Armenia, Azerbaidžan, Valko-Venäjä, Georgia, Kazakstan, Kirgisia, Moldova, Venäjä, Tadžikistan, Turkmenistan, Uzbekistan, Ukraina, Saudi-Arabia, Bahrain, Qatar, Oman, Arabiemiirikunnat (Abu Dhabi, Dubai, Sharja, Ajman, Umm al Qaiwain, Ras al Khaima ja Fujaira), Kuwait, Jemen, Syyria, Iran, Jordania, Bolivia, Brasilia, Venezuela, Peru, Panama, Ecuador ja Kolumbia.

— Afrikan valtiot ja alueet lukuun ottamatta Etelä-Afrikkaa.

— Komission asetuksen (EY) N:o 800/1999 36 artiklassa tarkoitetut määräpaikat (EYVL L 102, 17.4.1999, s. 11).

KOMISSION ASETUS (EY) N:o 858/2003,

annettu 16 päivänä toukokuuta 2003,

jäsenvaltion, Tanskaa ja Yhdistynyttä kuningaskuntaa lukuun ottamatta, lipun alla purjehtivien alusten mustakitaturskan kalastuksen lopettamisesta

EUROOPAN YHTEISÖJEN KOMISSIO, joka

ottaa huomioon Euroopan yhteisön perustamissopimuksen,

ottaa huomioon yhteiseen kalastuspolitiikkaan sovellettavasta valvontajärjestelmästä 12 päivänä lokakuuta 1993 annetun neuvoston asetuksen (ETY) N:o 2847/93 ([1]), sellaisena kuin se on viimeksi muutettuna asetuksella (EY) N:o 2846/98 ([2]), ja erityisesti sen 21 artiklan 3 kohdan,

sekä katsoo seuraavaa:

(1) Yhteisön vesialueilla ja yhteisön aluksiin sellaisilla muilla vesialueilla, joilla pyyntirajoitukset ovat tarpeen, sovellettavien eräiden kalakantojen ja kalakantaryhmien kalastusmahdollisuuksien ja niihin liittyvien edellytysten vahvistamisesta vuodeksi 2003 20 päivänä joulukuuta 2002 annetussa neuvoston asetuksessa (EY) N:o 2341/2002 ([3]) säädetään mustakitaturskakiintiöstä vuodeksi 2003.

(2) Kiintiöiden alaisten kalakantojen saaliiden määrällisistä rajoituksista annettujen säännösten noudattamisen turvaamiseksi komission on tarpeen vahvistaa päivämäärä, johon mennessä jäsenvaltion lipun alla purjehtivien alusten katsotaan täyttäneen kiintiönsä.

(3) Komissiolle toimitettujen tietojen mukaan jäsenvaltion lipun alla purjehtivien tai jäsenvaltiossa rekisteröityjen alusten, Tanskaa ja Yhdistynyttä kuningaskuntaa lukuun ottamatta, mustakitaturskasaaliit ICES-alueen Vb (Färsaarten vedet) vesillä ovat täyttäneet myönnetyn kiintiön,

ON ANTANUT TÄMÄN ASETUKSEN:

1 artikla

Jäsenvaltion lipun alla purjehtivien tai jäsenvaltiossa rekisteröityjen alusten, Tanskaa ja Yhdistynyttä kuningaskuntaa lukuun ottamatta, mustakitaturskasaaliit ICES-alueen Vb (Färsaarten vedet) vesillä ovat täyttäneet jäsenvaltioille vuodeksi 2003 myönnetyn kiintiön.

Kielletään jäsenvaltion lipun alla purjehtivilta tai jäsenvaltiossa rekisteröidyiltä aluksilta, Tanskaa ja Yhdistynyttä kuningaskuntaa lukuun ottamatta, mustakitaturskan kalastus ICES-alueen Vb (Färsaarten vedet) vesillä sekä edellä mainittujen alusten tämän asetuksen voimaantulopäivän jälkeen pyytämän kyseisen kannan hallussa pitäminen aluksessa sekä sen uudelleenlastaus ja purku.

2 artikla

Tämä asetus tulee voimaan seuraavana päivänä sen jälkeen, kun se on julkaistu *Euroopan unionin virallisessa lehdessä*.

Tämä asetus on kaikilta osiltaan velvoittava, ja sitä sovelletaan sellaisenaan kaikissa jäsenvaltioissa.

Tehty Brysselissä 16 päivänä toukokuuta 2003.

Komission puolesta

Jörgen HOLMQUIST

Kalastuksen pääosaston pääjohtaja

([1]) EYVL L 261, 20.10.1993, s. 1.
([2]) EYVL L 358, 31.12.1998, s. 5.
([3]) EYVL L 356, 31.12.2002, s. 12.

EUROOPAN PARLAMENTIN JA NEUVOSTON DIREKTIIVI 2003/24/EY, annettu 14 päivänä huhtikuuta 2003, matkustaja-alusten turvallisuussäännöistä ja -määräyksistä annetun neuvoston direktiivin 98/18/EY muuttamisesta

EUROOPAN PARLAMENTTI JA EUROOPAN UNIONIN NEUVOSTO, jotka

ottavat huomioon Euroopan yhteisön perustamissopimuksen ja erityisesti sen 80 artiklan 2 kohdan,

ottavat huomioon komission ehdotuksen ([1]),

ottavat huomioon Euroopan talous- ja sosiaalikomitean lausunnon ([2]),

ovat kuulleet alueiden komiteaa,

noudattavat perustamissopimuksen 251 artiklassa määrättyä menettelyä ([3]),

sekä katsovat seuraavaa:

(1) Matkustaja-alusten turvallisuussäännöistä ja -määräyksistä 17 päivänä maaliskuuta 1998 annetussa neuvoston direktiivissä 98/18/EY ([4]) määritetään ihmishengen ja omaisuuden turvallisuuden yhdenmukainen taso, jota on noudatettava uusilla ja olemassa olevilla matkustaja-aluksilla ja suurnopeusmatkustaja-aluksilla näiden kategorioiden alusten liikennöidessä kotimaanmatkoilla, sekä luodaan menettelyjä kansainvälisellä tasolla käytäviin neuvotteluihin, joiden tarkoituksena on yhdenmukaistaa kansainvälisillä matkoilla liikennöiviä matkustaja-aluksia koskevat säännöt.

(2) Merialueiden määrittely on olennaisen tärkeää määritettäessä sitä, kuinka direktiiviä 98/18/EY sovelletaan eri matkustaja-alusluokkiin. Kyseisessä direktiivissä säädetään merialueiden luettelon julkaisemista koskevasta menettelystä, mutta on osoittautunut, että tätä menettelyä on vaikea panna täytäntöön. Sen vuoksi on tarpeen vahvistaa toimiva ja selkeä menettely, joka mahdollistaa direktiivin täytäntöönpanon tehokkaan seurannan.

(3) Matkustaja-aluksiin sovellettavan turvallisuustason yhdenmukaistamiseksi koko yhteisössä olisi poistettava Kreikalle myönnetty poikkeus, joka koskee turvallisuusvaatimusten soveltamisen aikataulua.

(4) Ro-ro-matkustaja-alusten erityisistä vakavuusvaatimuksista 14 päivänä huhtikuuta 2003 annetussa Euroopan parlamentin ja neuvoston direktiivissä 2003/25/EY ([5]) säädetään kansainvälisessä liikenteessä yhteisön satamista ja yhteisön satamiin liikennöivien ro-ro-matkustaja-alusten tiukennetuista vakavuusvaatimuksista, ja näitä tiukennettuja vaatimuksia olisi sovellettava myös samoissa meriolosuhteissa liikennöivien kotimaanliikenteen ro-ro-matkustaja-alusten tiettyihin luokkiin. Ro-ro-matkustaja-alukset, jotka eivät täytä tällaisia vakavuusvaatimuksia, olisi poistettava käytöstä, kun on kulunut tietty määrä liikennöintivuosia.

(5) Koska olemassa oleviin ro-ro-matkustaja-aluksiin saatetaan joutua tekemään rakenteellisia muutoksia, jotta ne olisivat erityisten vakavuusvaatimusten mukaisia, nämä vaatimukset olisi otettava käyttöön usean vuoden jakson kuluessa, jotta sillä toimialan osalla, johon vaatimusten soveltaminen vaikuttaa, olisi riittävästi aikaa valmistautua niiden noudattamiseen; tästä syystä olisi säädettävä olemassa olevia aluksia koskevasta siirtymäkaudesta. Siirtymäkausi ei saisi vaikuttaa erityisten vakavuusvaatimusten täytäntöönpanoon 28 päivänä helmikuuta 1996 tehdyn Tukholman sopimuksen liitteiden kattamilla merialueilla.

(6) On otettava joustavasti ja nopeasti huomioon muutokset, jotka on tehty asiaa koskeviin kansainvälisiin asiakirjoihin, kuten Kansainvälisen merenkulkujärjestön (IMMO) yleissopimuksiin, pöytäkirjoihin, säännöstöihin ja päätöslauselmiin.

(7) IMO:n meriturvallisuuskomitean 20 päivänä toukokuuta 1994 antamaan päätöslauselmaan MSC 36 (63) sisältyvää suurnopeusalussäännöstöä sovelletaan direktiivin 98/18/EY nojalla kaikkiin kotimaanliikenteessä liikennöiviin suurnopeusmatkustaja-aluksiin. IMMO on lisäksi vahvistanut IMO:n meriturvallisuuskomitean 5 päivänä joulukuuta 2000 antamaan päätöslauselmaan MSC 97 (73) sisältyvän uuden suurnopeusalussäännöstön (International Code for Safety of High Speed Craft, 2000), jota sovelletaan kaikkiin 1 päivänä heinäkuuta 2002 tai sen jälkeen rakennettuihin suurnopeusaluksiin. On tärkeää varmistaa, että direktiivi 98/18/EY voidaan saattaa joustavasti ajan tasalle tällaisten kansainvälisen kehityksen tulosten soveltamiseksi myös kotimaanliikenteessä liikennöiviin suurnopeusmatkustaja-aluksiin.

(8) On tärkeää toteuttaa asianmukaiset toimenpiteet sen varmistamiseksi, että liikuntarajoitteiset henkilöt pääsevät turvallisesti matkustaja-aluksille ja suurnopeusmatkustaja-aluksille, jotka liikennöivät jäsenvaltioiden kotimaanliikenteessä.

([1]) EYVL C 20 E, 28.1.2003, s. 51.
([2]) Lausunto annettu 11. joulukuuta 2002 (ei vielä julkaistu virallisessa lehdessä).
([3]) Euroopan parlamentin lausunto, annettu 7. marraskuuta 2002 (ei vielä julkaistu virallisessa lehdessä), ja neuvoston päätös, tehty 17. maaliskuuta 2003.
([4]) EYVL L 144, 15.5.1998, s. 1, direktiivi sellaisena kuin se on viimeksi muutettuna Euroopan parlamentin ja neuvoston direktiivillä 2002/84/EY (EYVL L 324, 29.11.2002, s. 53).
([5]) Ks. tämän virallisen lehden sivu 22.

(9) Direktiivi 98/18/EY olisi näin ollen muutettava vastaavasti,

OVAT ANTANEET TÄMÄN DIREKTIIVIN:

1 artikla

Muutetaan direktiivi 98/18/EY seuraavasti:

1) Lisätään 2 artiklaan alakohdat seuraavasti:

"ea) 'ro-ro-matkustaja-aluksella' alusta, joka kuljettaa yli 12 matkustajaa ja jossa on ro-ro-lastitiloja tai erityistiloja, siten kuin ne on määritelty liitteessä I olevassa säännössä II-2/A/2;"

"ha) 'iällä' aluksen ikää ilmaistuna vuosina aluksen toimituspäivämäärästä;"

"w) 'liikuntarajoitteisilla henkilöillä' kaikkia henkilöitä, joilla on erityisiä vaikeuksia käyttää julkista liikennettä, mukaan lukien vanhukset, vammaiset, aistivammaiset ja pyörätuolin käyttäjät, raskaana olevat naiset ja pienten lasten kanssa kulkevat henkilöt."

2) Korvataan 4 artiklan 2 kohta seuraavasti:

"2. Jokaisen jäsenvaltion on:

a) laadittava ja saatettava tarvittaessa ajan tasalle luettelo lainkäyttövaltaansa kuuluvista merialueista ja rajattava vyöhykkeet eri alusluokkien ympärivuotiseen ja soveltuvin osin rajoitettuun määräaikaiseen liikennöintiin noudattaen luokille 1 kohdassa säädettyjä perusteita,

b) julkaistava luettelo julkisessa tietokannassa, joka on saatavilla toimivaltaisen merenkulkuviranomaisen www-sivuilla;

c) ilmoitettava komissiolle tällaisten tietojen sijaintipaikasta sekä luetteloon tehtävistä muutoksista."

3) Lisätään artiklat seuraavasti:

"6 a artikla

Ro-ro-matkustaja-aluksia koskevat vakavuusvaatimukset ja ro-ro-matkustaja-alusten poistaminen käytöstä

1. Kaikkien A-, B- ja C-luokan ro-ro-matkustaja-alusten, joiden köli on laskettu tai jotka ovat vastaavassa rakennusvaiheessa 1 päivänä lokakuuta 2004 tai sen jälkeen, on oltava ro-ro-matkustaja-alusten erityisistä vakavuusvaatimuksista 14 päivänä huhtikuuta 2003 annetun Euroopan parlamentin ja neuvoston direktiivin 2003/25/EY 6, 8 ja 9 artiklan mukaisia (*).

2. Kaikkien A- ja B-luokan ro-ro-matkustaja-alusten, joiden köli on laskettu tai jotka ovat olleet vastaavassa rakennusvaiheessa ennen 1 päivää lokakuuta 2004, on oltava direktiivin 2003/25/EY 6, 8 ja 9 artiklan mukaisia viimeistään 1 päivänä lokakuuta 2010, paitsi jos ne poistetaan käytöstä kyseisenä päivänä tai sen jälkeen niiden saavuttaessa 30 vuoden iän, mutta kuitenkin viimeistään 1 päivänä lokakuuta 2015.

6 b artikla

Liikuntarajoitteisiin henkilöihin liittyvät turvallisuusvaatimukset

1. Jäsenvaltioiden on varmistettava — mahdollisuuksien mukaan liitteen III suuntaviivojen perusteella — tarvittavien toimenpiteiden toteuttaminen, jotta liikuntarajoitteiset henkilöt voivat päästä turvallisesti kaikkiin julkisessa liikenteessä käytettäviin A-, B-, C- ja D-luokan matkustaja-aluksiin ja suurnopeusmatkustaja-aluksiin, joiden köli on laskettu tai jotka ovat vastaavassa rakennusvaiheessa 1 päivänä lokakuuta 2004 tai sen jälkeen.

2. Jäsenvaltioiden on liitteessä III olevien suuntaviivojen täytäntöönpanon yhteydessä toimittava yhteistyössä liikuntarajoitteisia henkilöitä edustavien järjestöjen kanssa ja kuultava näitä.

3. Kun tehdään muutoksia julkisessa liikenteessä käytettäviin A-, B-, C- ja D-luokan matkustaja-aluksiin ja suurnopeusmatkustaja-aluksiin, joiden köli on laskettu tai jotka ovat olleet vastaavassa rakennusvaiheessa ennen 1 päivää lokakuuta 2004, jäsenvaltioiden on sovellettava liitteen III suuntaviivoja siinä määrin kuin se on taloudellisesti kohtuullista ja mahdollista.

Kukin jäsenvaltio laatii kansallisen toimintasuunnitelman siitä, kuinka suuntaviivoja sovelletaan tällaisiin aluksiin. Jäsenvaltiot antavat kyseisen toimintasuunnitelman tiedoksi komissiolle viimeistään 17 päivänä toukokuuta 2005.

4. Kukin jäsenvaltio laatii komissiolle kertomuksen tämän artiklan täytäntöönpanosta kaikkien 1 kohdassa tarkoitettujen matkustaja-alusten, 3 kohdassa tarkoitettujen yli 400 matkustajan kuljettamiseen oikeutettujen matkustaja-alusten sekä kaikkien suurnopeusmatkustaja-alusten osalta viimeistään 17 päivänä toukokuuta 2006.

(*) EUVL L 123, 17.5.2003, s. 22."

4) Lisätään tämän direktiivin liitteenä oleva liite III.

2 artikla

Poistetaan direktiivin 98/18/EY 6 artiklan 3 kohdan g alakohta 1 päivästä tammikuuta 2005.

3 artikla

Jäsenvaltioiden on saatettava tämän direktiivin noudattamisen edellyttämät lait, asetukset ja hallinnolliset määräykset voimaan ennen 17 päivää marraskuuta 2004. Niiden on ilmoitettava tästä komissiolle viipymättä.

Näissä jäsenvaltioiden antamissa säädöksissä on viitattava tähän direktiiviin tai niihin on liitettävä tällainen viittaus, kun ne virallisesti julkaistaan. Jäsenvaltioiden on säädettävä siitä, miten viittaukset tehdään.

4 artikla

Tämä direktiivi tulee voimaan päivänä, jona se julkaistaan *Euroopan unionin virallisessa lehdessä*.

5 artikla

Tämä direktiivi on osoitettu kaikille jäsenvaltioille.

Tehty Luxemburgissa 14 päivänä huhtikuuta 2003.

Euroopan parlamentin puolesta	*Neuvoston puolesta*
Puhemies	*Puheenjohtaja*
P. COX	A. GIANNITSIS

LIITE

"LIITE III

LIIKUNTARAJOITTEISIIN HENKILÖIHIN LIITTYVIÄ MATKUSTAJA-ALUSTEN JA SUURNOPEUSMATKUSTAJA-ALUSTEN TURVALLISUUSVAATIMUKSIA KOSKEVAT SUUNTAVIIVAT

(6 b artiklassa tarkoitetut suuntaviivat)

Soveltaessaan tässä liitteessä annettuja suuntaviivoja jäsenvaltioiden on noudatettava IMO:n kiertokirjettä MSC/735 24 päivältä kesäkuuta 1996 'Recommendation on the design and operation of passenger ships to respond to elderly and disabled persons' needs'.

1. **Pääsy alukselle**

Alukset olisi rakennettava ja varustettava siten, että liikuntarajoitteiset henkilöt voivat nousta alukselle ja poistua aluksesta helposti ja turvallisesti ja heidän pääsynsä kannelta toiselle on varmistettu joko ilman apua tai ramppien, hissien tai nostolaitteiden avulla. Aluksen muiden sisäänkäyntien yhteyteen sekä muihin asianmukaisiin sijaintipaikkoihin koko aluksessa olisi asetettava näkyville opasteet, jotka ohjaavat tällaiselle liikuntarajoitteisille henkilöille tarkoitetulle sisäänkäynnille.

2. **Opastusmerkit**

Alukselle matkustajien avuksi asetettujen opastusmerkkien olisi oltava sellaisia, että liikuntarajoitteiset henkilöt (aistivammaiset henkilöt mukaan lukien) pääsevät esteettömästi niiden luokse ja pystyvät helposti lukemaan niitä, ja niiden olisi sijaittava keskeisillä paikoilla.

3. **Välineet viestien välittämistä varten**

Liikenteenharjoittajan olisi huolehdittava siitä, että aluksella on välineet, joiden avulla voidaan välittää visuaalisesti tai sanallisesti ilmoituksia muun muassa myöhästymisistä, aikataulun muutoksista ja aluksella tarjolla olevista palveluista henkilöille, jotka ovat eri tavoin liikuntarajoitteisia.

4. **Hälytykset**

Hälytysjärjestelmät ja hälytysnapit on suunniteltava niin, että kaikki liikuntaesteiset henkilöt, aistivammaiset ja oppimisvaikeuksista kärsivät henkilöt mukaan lukien, pystyvät käyttämään järjestelmiä ja että hälytys saavuttaa heidät.

5. **Lisävaatimukset, jotka koskevat liikkumismahdollisuuksia aluksessa**

Kaiteiden, käytävien ja kulkuteiden sekä oviaukkojen ja ovien on mahdollistettava pyörätuolissa olevan henkilön liikkuminen. Hissien, ajoneuvokansien, matkustajien oleskelutilojen, majoitustilojen ja peseytymistilojen on oltava siten suunniteltuja, että liikuntarajoitteisilla henkilöillä on niihin kohtuullinen ja riittävä pääsy."

EUROOPAN PARLAMENTIN JA NEUVOSTON DIREKTIIVI 2003/25/EY, annettu 14 päivänä huhtikuuta 2003, ro-ro-matkustaja-alusten erityisistä vakavuusvaatimuksista

(ETA:n kannalta merkityksellinen teksti)

EUROOPAN PARLAMENTTI JA EUROOPAN UNIONIN NEUVOSTO, jotka

ottavat huomioon Euroopan yhteisön perustamissopimuksen ja erityisesti sen 80 artiklan 2 kohdan,

ottavat huomioon komission ehdotuksen ([1]),

ottavat huomioon Euroopan talous- ja sosiaalikomitean lausunnon ([2]),

ovat kuulleet alueiden komiteaa,

noudattavat perustamissopimuksen 251 artiklassa määrättyä menettelyä ([3]),

sekä katsovat seuraavaa:

(1) Yhteisen liikennepolitiikan puitteissa olisi toteutettava lisätoimenpiteitä matkustajameriliikenteen turvallisuuden parantamiseksi.

(2) Yhteisö haluaa kaikin asianmukaisin keinoin välttää merionnettomuuksia, joissa on osallisina ro-ro-matkustaja-aluksia ja joista aiheutuu ihmishenkien menetyksiä.

(3) Vaurioituneen ro-ro-matkustaja-aluksen vakavuusvaatimuksissa määritelty selviytymiskyky törmäyksessä vaurioitumisen jälkeen on olennaisen tärkeä tekijä matkustajien ja laivaväen turvallisuuden kannalta ja vaikuttaa erityisesti etsintä- ja pelastustoimiin. Suljetulla ro-ro-kannella varustetun ro-ro-matkustaja-aluksen vakavuudelle aiheuttaa törmäyksessä vaurioitumisen seurauksena suurimman vaaran tilanne, jossa tällaiselle kannelle kertyy huomattava määrä vettä.

(4) Ro-ro-matkustaja-aluksia käyttävillä henkilöillä ja tällaisille aluksille palkatulla laivaväellä olisi oltava kaikkialla yhteisössä oikeus vaatia samaa korkeaa turvallisuustasoa riippumatta siitä, millä alueella alukset liikennöivät.

(5) Kun otetaan huomioon matkustajameriliikenteen sisämarkkinaulottuvuus, on toiminta yhteisön tasolla tehokkain tapa saavuttaa yhdenmukainen alusturvallisuuden vähimmäistaso kaikkialla yhteisössä.

(6) Toiminta yhteisön tasolla on paras tapa varmistaa Kansainvälisen merenkulkujärjestön (IMO) piirissä sovittujen periaatteiden yhdenmukainen noudattaminen, jolloin vältetään kilpailun vääristymät yhteisössä ro-ro-matkustaja-alusliikennettä harjoittavien yritysten välillä.

(7) Vaurioituneiden ro-ro-matkustaja-alusten yleiset vakavuusvaatimukset vahvistettiin kansainvälisellä tasolla ihmishengen turvallisuutta merellä käsitelleessä vuoden 1990 SOLAS 90 -konferenssissa ja ne sisällytettiin SOLAS-yleissopimuksen II-1/B/8 sääntöön (SOLAS 90 -vaatimukset). Näitä vaatimuksia sovelletaan koko yhteisön alueella, koska kansainvälisiin matkoihin sovelletaan suoraan SOLAS-yleissopimusta ja kotimaanmatkoihin matkustaja-alusten turvallisuussäännöistä ja -määräyksistä 17 päivänä maaliskuuta 1998 annettua neuvoston direktiiviä 98/18/EY ([4]).

(8) Vaurioituneen aluksen vakavuutta koskevissa, SOLAS 90 -vaatimuksissa otetaan välillisesti huomioon ro-ro-kannelle pääsevän veden vaikutus meriolosuhteissa, joissa merkitsevä aallonkorkeus on 1,5 metrin luokkaa.

(9) Vuoden 1995 SOLAS-konferenssin päätöslauselman nro 14 mukaan IMO:n jäsenet voivat tehdä alueellisia sopimuksia, jos ne katsovat, että vallitsevat meriolosuhteet tai muut paikalliset olosuhteet edellyttävät erityisten vakavuusvaatimusten määrittämistä tietylle alueelle.

(10) Kahdeksan Pohjois-Euroopan maata, joiden joukossa on seitsemän jäsenvaltiota, päätti 28 päivänä helmikuuta 1996 Tukholmassa ottaa käyttöön tiukemmat vaurioituneiden ro-ro-matkustaja-alusten vakavuusvaatimukset, jotta voitaisiin ottaa huomioon ro-ro-kannelle kertyvän veden vaikutus ja jotta alus voisi selviytyä SOLAS 90 -vaatimuksissa vaadittua vaikeammissa meriolosuhteissa aina neljän metrin merkitsevään aallonkorkeuteen saakka.

(11) Tämän Tukholman sopimuksena tunnetun sopimuksen mukaan erityiset vakavuusvaatimukset ovat suoraan riippuvaisia siitä merialueesta, jolla alus liikennöi, tarkemmin sanottuna liikennöintialueella mitatusta merkitsevästä aallonkorkeudesta. Aluksen liikennöintialueen merkitsevä aallonkorkeus määrää, mihin korkeuteen asti autokannelle kertyy vettä onnettomuudessa vaurioitumisen jälkeen.

([1]) EYVL C 20 E, 28.1.2003, s. 21.
([2]) Lausunto annettu 11. joulukuuta 2002 (ei vielä julkaistu virallisessa lehdessä).
([3]) Euroopan parlamentin lausunto, annettu 7. marraskuuta 2002 (ei vielä julkaistu virallisessa lehdessä), ja neuvoston päätös, tehty 17. maaliskuuta 2003.
([4]) EYVL L 144, 15.5.1998, s. 1, direktiivi sellaisena kuin se on viimeksi muutettuna Euroopan parlamentin ja neuvoston direktiivillä 2002/84/EY (EYVL L 324, 29.11.2002, s. 53).

(12) Komissio totesi Tukholman sopimuksen tehneen konferenssin päätteeksi, ettei sopimusta sovelleta yhteisön muissa osissa ja ilmoitti, että se aikoo tutkia vallitsevia paikallisia olosuhteita kaikilla Euroopan vesillä, joilla ro-ro-matkustaja-alukset purjehtivat, sekä tehdä tarvittavat aloitteet.

(13) Neuvosto lisäsi 17 päivänä maaliskuuta 1998 pidetyn neuvoston 2074. istunnon pöytäkirjaan lausuman, jossa korostettiin tarvetta varmistaa sama turvallisuustaso kaikkien samanlaisissa olosuhteissa liikennöivien matkustajalauttojen osalta sekä kansainvälisillä matkoilla että kotimaanmatkoilla.

(14) Euroopan parlamentti totesi 5 päivänä lokakuuta 2000 päätöslauselmassaan kreikkalaisen Samina-matkustajalautan uppoamisesta [1] nimenomaisesti odottavansa komission arviota Tukholman sopimuksen tehokkuudesta ja muista matkustaja-alusten vakavuuden ja turvallisuuden kehittämiseen tähtäävistä toimista.

(15) Komission teettämän asiantuntijatutkimuksen mukaan aallonkorkeusolosuhteet ovat Etelä-Euroopan vesillä samankaltaiset kuin pohjoisessa. Vaikka sääolosuhteet ovat yleensä etelässä suotuisammat, Tukholman sopimuksen yhteydessä määritellyt vakavuusvaatimukset perustuvat pelkästään merkitsevän aallonkorkeuden muuttujaan ja siihen tapaan, jolla tämä muuttuja vaikuttaa veden kertymiseen ro-ro-kannelle.

(16) Ro-ro-matkustaja-alusten vakavuusvaatimuksiin liittyvien yhteisön turvallisuusmääräysten soveltaminen on olennaisen tärkeää näiden alusten turvallisuuden kannalta, ja sen on oltava osa meriturvallisuuden yhteistä kehystä.

(17) Vakavuutta koskevia yhteisiä turvallisuusmääräyksiä olisi turvallisuuden parantamiseksi ja kilpailun vääristymien välttämiseksi sovellettava aluksen lippuvaltiosta riippumatta kaikkiin ro-ro-matkustaja-aluksiin, jotka liikennöivät säännöllisessä reittiliikenteessä jäsenvaltion satamasta tai jäsenvaltion satamaan kansainvälisillä matkoilla.

(18) Alusten turvallisuus kuuluu pääasiassa lippuvaltioiden vastuulle, ja tästä syystä kunkin jäsenvaltion olisi varmistettava lippunsa alla purjehtiviin ro-ro-matkustaja-aluksiin sovellettavien turvallisuusmääräysten noudattaminen.

(19) Direktiivin olisi koskettava jäsenvaltioita myös niiden isäntävaltion ominaisuudessa. Tässä ominaisuudessa suoritettavat tehtävät perustuvat erityisiin satamavaltion velvollisuuksiin, jotka ovat kaikilta osin vuonna 1982 tehdyn Yhdistyneiden Kansakuntien merioikeusyleissopimuksen (UNCLOS) mukaisia.

[1] EYVL C 178, 22.6.2001, s. 288.

(20) Direktiivissä säädettyjen erityisten vakavuusvaatimusten olisi perustuttava Tukholman sopimuksen liitteissä määriteltyyn menetelmään, jonka avulla lasketaan törmäyksen aiheuttaman vaurioitumisen jälkeinen vedenkorkeus ro-ro-kannella suhteessa kahteen perusmuuttujaan: aluksen jäännösvaralaita sekä merkitsevä aallonkorkeus merialueella, jolla alus liikennöi.

(21) Jäsenvaltioiden olisi määritettävä ja julkaistava merkitsevät aallonkorkeudet merialueilla, joiden kautta säännöllisesti liikennöivät ro-ro-matkustaja-alukset kulkevat niiden satamiin tai niiden satamista. Kansainvälisten reittien osalta merkitsevät aallonkorkeudet olisi soveltuvin osin ja mahdollisuuksien mukaan määritettävä reitin eri päissä sijaitsevien valtioiden yhteisellä sopimuksella. Merkitsevät aallonkorkeudet voidaan määrittää myös samoilla merialueilla harjoitettavaa kausiluonteista liikennettä varten.

(22) Kunkin tämän direktiivin soveltamisalaan kuuluvia matkoja suorittavan ro-ro-matkustaja-aluksen olisi täytettävä vakavuusvaatimukset, jotka perustuvat sen liikennöintialueella määritettyihin merkitseviin aallonkorkeuksiin. Aluksella olisi oltava lippuvaltion hallinnon antama vaatimustenmukaisuuskirja, joka kaikkien muiden jäsenvaltioiden olisi hyväksyttävä.

(23) SOLAS 90 -vaatimukset takaavat tässä direktiivissä säädettyjä erityisiä vakavuusvaatimuksia vastaavan turvallisuustason niiden alusten osalta, jotka liikennöivät merialueilla, joilla merkitsevä aallonkorkeus on 1,5 metriä tai vähemmän.

(24) Koska olemassa oleviin ro-ro-matkustaja-aluksiin saatetaan joutua tekemään rakenteellisia muutoksia, jotta ne olisivat erityisten vakavuusvaatimusten mukaisia, nämä vaatimukset olisi otettava käyttöön usean vuoden jakson kuluessa, jotta sillä toimialan osalla, johon vaatimusten soveltaminen vaikuttaa, olisi riittävästi aikaa valmistautua niiden noudattamiseen; tästä syystä olisi säädettävä olemassa olevia aluksia koskevasta siirtymäkaudesta. Tämä siirtymäkausi ei saisi vaikuttaa erityisten vakavuusvaatimusten täytäntöönpanoon Tukholman sopimuksen liitteiden kattamilla merialueilla.

(25) Pakollisesta katsastusjärjestelmästä säännöllisen ro-ro-alusliikenteen ja suurnopeusmatkustaja-alusliikenteen turvallisen harjoittamisen varmistamiseksi 29 päivänä huhtikuuta 1999 annetun neuvoston direktiivin 1999/35/EY [2] 4 artiklan 1 kohdan e alakohdan mukaan isäntävaltioiden on tarkastettava, että ro-ro-matkustaja-alukset ja suurnopeusmatkustaja-alukset ovat alueellisella tasolla hyväksyttyjen ja jäsenvaltioiden kansalliseen lainsäädännön osaksi saatettujen erityisten vakavuusvaatimusten mukaisia silloin, kun ne liikennöivät kyseisen kansallisen lainsäädännön piiriin kuuluvalla alueella.

[2] EYVL L 138, 1.6.1999, s. 1, direktiivi sellaisena kuin se on muutettuna Euroopan parlamentin ja neuvoston direktiivillä 2002/84/EY.

(26) SOLAS-yleissopimuksen, sellaisena kuin se on muutettuna, X luvun 1 säännössä määritellyiltä suurnopeusmatkustaja-aluksilta ei ole tarpeen edellyttää, että ne ovat tämän direktiivin säännösten mukaisia, jos ne noudattavat täysin IMO:n suurnopeusalusten kansainvälistä turvallisuussäännöstöä muutoksineen.

(27) Tämän direktiivin täytäntöönpanemiseksi tarvittavista toimenpiteistä olisi päätettävä menettelystä komissiolle siirrettyä täytäntöönpanovaltaa käytettäessä 28 päivänä kesäkuuta 1999 tehdyn neuvoston päätöksen 1999/468/EY ([1]) mukaisesti.

(28) Jäsenvaltiot eivät voi riittävällä tavalla toteuttaa suunnitellun toiminnan tavoitetta eli suojata ihmishengen turvallisuutta merellä parantamalla ro-ro-matkustaja-alusten selviytymiskykyä vauriotilanteessa, vaan se voidaan toiminnan laajuuden tai vaikutusten vuoksi saavuttaa paremmin yhteisön tasolla, joten yhteisö voi toteuttaa toimenpiteitä perustamissopimuksen 5 artiklassa vahvistetun toissijaisuusperiaatteen mukaisesti. Kyseisessä artiklassa vahvistetun suhteellisuusperiaatteen mukaisesti tässä direktiivissä ei ylitetä sitä, mikä on tämän tavoitteen saavuttamiseksi tarpeen,

OVAT ANTANEET TÄMÄN DIREKTIIVIN:

1 artikla

Tarkoitus

Tällä direktiivillä on tarkoitus vahvistaa ro-ro-matkustaja-aluksille yhdenmukaiset vakavuutta koskevat erityisvaatimukset, jotka parantavat tämäntyyppisten alusten selviytymiskykyä niiden vaurioiduttua yhteentörmäyksessä ja jotka takaavat korkean turvallisuustason matkustajille ja laivaväelle.

2 artikla

Määritelmät

Tässä direktiivissä tarkoitetaan:

a) 'ro-ro-matkustaja-aluksella' alusta, joka kuljettaa yli 12 matkustajaa ja jossa on SOLAS-yleissopimuksen, sellaisena kuin se on muutettuna, II-2/3 säännön mukaisia ro-ro-lastitiloja tai erityistiloja;

b) 'uudella aluksella' alusta, jonka köli on laskettu tai joka on vastaavassa rakennusvaiheessa 1 päivänä lokakuuta 2004 tai sen jälkeen; vastaavalla rakennusvaiheella tarkoitetaan vaihetta, jolloin:

   i) määrätyksi alukseksi tunnistettava rakentaminen alkaa; ja

   ii) kyseisen aluksen kokoaminen on aloitettu, ja se käsittää vähintään 50 tonnia tai yhden prosentin rakennusaineiden arvioidusta kokonaismäärästä pienemmän luvun mukaisesti;

c) 'olemassa olevalla aluksella' alusta, joka ei ole uusi alus;

d) 'matkustajalla' jokaista muuta henkilöä kuin aluksen päällikköä ja laivaväkeen kuuluvia tai muita missä ominaisuudessa tahansa alukseen toimeen otettuja tai siinä aluksen lukuun työskenteleviä henkilöitä ja muuta henkilöä kuin alle vuoden ikäisiä lapsia;

e) 'kansainvälisillä yleissopimuksilla' vuoden 1974 kansainvälistä yleissopimusta ihmishengen turvallisuudesta merellä (SOLAS-yleissopimus) ja vuoden 1966 kansainvälistä lastiviivayleissopimusta sekä näiden yleissopimusten pöytäkirjoja ja muutoksia, jotka ovat voimassa;

f) 'säännöllisellä liikennöinnillä' kahden tai useamman saman sataman välistä liikennettä palvelevaa ro-ro-matkustaja-alusten matkojen sarjaa, jota liikennöidään joko:

   i) julkaistun aikataulun mukaisesti; tai

   ii) niin säännöllisesti tai usein, että matkat muodostavat ilmeisen järjestelmällisen sarjan;

g) 'Tukholman sopimuksella' sopimusta, joka tehtiin Tukholmassa 28 päivänä helmikuuta 1996 vuoden 1995 SOLAS-konferenssin 29 päivänä marraskuuta 1995 antaman päätöslauselman nro 14 "Ro-ro-matkustaja-alusten erityisiä vakavuusvaatimuksia koskevat alueelliset sopimukset" mukaisesti;

h) 'lippuvaltion hallinnolla' sen valtion toimivaltaisia viranomaisia, jonka lipun alla ro-ro-matkustaja-aluksella on oikeus purjehtia;

i) 'isäntävaltiolla' jäsenvaltiota, jonka satamiin tai satamista ro-ro-matkustaja-alus liikennöi säännöllisesti;

j) 'kansainvälisellä matkalla' merimatkaa jäsenvaltion satamasta tämän jäsenvaltion ulkopuolella olevaan satamaan tai päinvastoin;

k) 'erityisillä vakavuusvaatimuksilla' liitteessä I määritettyjä vakavuusvaatimuksia;

l) 'merkitsevällä aallonkorkeudella' (h_s) tiettynä ajanjaksona rekisteröityjen aaltojen korkeimman kolmannesosan keskimääräistä korkeutta;

m) 'jäännösvaralaidalla' (fr) vaurioituneen ro-ro-kannen ja vauriokohdassa olevan lopullisen vesiviivan välistä vähimmäisetäisyyttä ottamatta huomioon vaurioituneelle ro-ro-kannelle kertyneen meriveden lisävaikutusta.

3 artikla

Soveltamisala

1. Tätä direktiiviä sovelletaan aluksen lippuvaltiosta riippumatta kaikkiin ro-ro-matkustaja-aluksiin, jotka liikennöivät säännöllisesti jäsenvaltion satamaan tai satamasta kansainvälisillä matkoilla.

2. Kunkin jäsenvaltion on isäntävaltion ominaisuudessa varmistettava, että ro-ro-matkustaja-alukset, jotka purjehtivat muun valtion kuin jäsenvaltion lipun alla, noudattavat tämän direktiivin vaatimuksia kaikilta osin ennen kuin ne voivat liikennöidä kyseisen jäsenvaltion satamiin tai satamista direktiivin 1999/35/EY 4 artiklan mukaisesti.

([1]) EYVL L 184, 17.7.1999, s. 23.

4 artikla

Merkitsevät aallonkorkeudet

Sovellettaessa liitteessä I olevia erityisiä vakavuusvaatimuksia on autokannelle kertyvän veden korkeuden määrityksessä käytettävä merkitsevää aallonkorkeutta (h_s). Merkitsevän aallonkorkeuden arvot ovat arvoja, jotka ylittyvät vuositasolla tarkasteltuna enintään 10 prosentin todennäköisyydellä.

5 artikla

Merialueet

1. Isäntävaltioiden on viimeistään 17 päivänä toukokuuta 2004 laadittava luettelo merialueista, joilla ro-ro-matkustaja-alukset liikennöivät säännöllisesti niiden satamiin tai niiden satamista, ja kyseisten alueiden merkitsevistä aallonkorkeusarvoista.

2. Merialueet ja näillä alueilla sovellettavat merkitsevät aallonkorkeusarvot määritellään reitin eri päissä sijaitsevien jäsenvaltioiden tai soveltuvin osin ja mahdollisuuksien mukaan reitin eri päissä sijaitsevien jäsenvaltioiden ja kolmansien maiden keskinäisellä sopimuksella. Jos aluksen reitti kulkee useamman kuin yhden merialueen kautta, aluksen on täytettävä erityiset vakavuusvaatimukset, jotka vastaavat suurinta näille alueille määriteltyä merkitsevää aallonkorkeusarvoa.

3. Luettelo on annettava tiedoksi komissiolle ja se on julkaistava julkisessa tietokannassa, joka on saatavilla toimivaltaisen merenkulkuviranomaisen www-sivuilla. Tällaisten tietojen sijaintipaikasta sekä luettelon päivittämisestä ja tällaisten päivitysten syistä on myös ilmoitettava komissiolle.

6 artikla

Erityiset vakavuusvaatimukset

1. Kaikkien 3 artiklan 1 kohdassa tarkoitettujen ro-ro-matkustaja-alusten on oltava tämän direktiivin liitteessä I määritettyjen erityisten vakavuusvaatimusten mukaisia, sanotun kuitenkaan rajoittamatta niiden SOLAS-yleissopimuksen (SOLAS 90-vaatimukset) II-1/B/8 säännön vaatimusten soveltamista, jotka koskevat vesitiivistä osastoimista ja vaurioituneen aluksen vakavuutta.

2. Niiden ro-ro-matkustaja-alusten osalta, jotka liikennöivät yksinomaan merialueilla, joilla merkitsevä aallonkorkeus on enintään 1,5 metriä, katsotaan 1 kohdassa tarkoitetun säännön vaatimusten noudattamisen vastaavan liitteessä I määritettyjen erityisten vakavuusvaatimusten noudattamista.

3. Jäsenvaltioiden on liitteessä I määritettyjä vaatimuksia soveltaessaan noudatettava tämän direktiivin liitteessä II esitettyjä suuntaviivoja siltä osin kuin se on käytännössä mahdollista ja kyseessä olevan aluksen rakenteen kannalta tarkoituksenmukaista.

7 artikla

Erityisten vakavuusvaatimusten käyttöönotto

1. Uusien ro-ro-matkustaja-alusten on oltava liitteessä I määritettyjen erityisten vakavuusvaatimusten mukaisia.

2. Olemassa olevien ro-ro-matkustaja-alusten, lukuun ottamatta aluksia, joihin sovelletaan 6 artiklan 2 kohtaa, on oltava liitteessä I määritettyjen erityisten vakavuusvaatimusten mukaisia viimeistään 1 päivänä lokakuuta 2010.

Olemassa olevien ro-ro-matkustaja-alusten, jotka 17 päivänä toukokuuta 2003 ovat 6 artiklan 1 kohdassa tarkoitetun säännön vaatimusten mukaisia, on oltava liitteessä I määritettyjen erityisten vakavuusvaatimusten mukaisia viimeistään 1 päivänä lokakuuta 2015.

3. Tällä artiklalla ei rajoiteta direktiivin 1999/35/EY 4 artiklan 1 kohdan e alakohdan soveltamista.

8 artikla

Todistuskirjat

1. Kaikilla jonkin jäsenvaltion lipun alla purjehtivilla uusilla ja olemassa olevilla ro-ro-matkustaja-aluksilla on oltava todistuskirja, joka osoittaa aluksen olevan 6 artiklassa ja liitteessä I vahvistettujen erityisten vakavuusvaatimusten mukainen.

Todistuskirjaan, jonka antaa lippuvaltion hallinto, voidaan liittää muita asiaan kuuluvia todistuskirjoja ja siinä ilmoitetaan merkitsevä aallonkorkeus, johon saakka alus täyttää erityiset vakavuusvaatimukset.

Todistuskirja on voimassa niin kauan kuin alus liikennöi alueella, jolla on sama tai alhaisempi merkitsevä aallonkorkeusarvo.

2. Kunkin jäsenvaltion on isäntävaltion ominaisuudessa toimiessaan tunnustettava todistuskirjat, jotka toinen jäsenvaltio on myöntänyt tämän direktiivin mukaisesti.

3. Kunkin jäsenvaltion on isäntävaltion ominaisuudessa toimiessaan hyväksyttävä kolmannen maan antamat todistuskirjat, jotka osoittavat aluksen olevan vahvistettujen erityisten vakavuusvaatimusten mukainen.

9 artikla

Kausiluonteinen ja lyhytaikainen liikennöinti

1. Jos ympärivuotista säännöllistä liikennöintiä harjoittava varustamo haluaa ottaa kyseistä liikennettä varten käyttöön ylimääräisiä ro-ro-matkustaja-aluksia lyhyemmäksi ajanjaksoksi, sen on ilmoitettava asiasta isäntävaltion tai -valtioiden toimivaltaisille viranomaisille viimeistään yhtä kuukautta ennen kuin mainitut alukset otetaan käyttöön kyseisessä liikenteessä. Jos korvaava ro-ro-matkustaja-alus on kuitenkin ennakoimattomien olosuhteiden vuoksi otettava nopeasti käyttöön liikennöinnin jatkuvuuden varmistamiseksi, sovelletaan direktiiviä 1999/35/EY.

2. Jos varustamo haluaa harjoittaa kausiluonteisesti säännöllistä liikennöintiä enintään kuuden kuukauden jakson vuodessa, sen on ilmoitettava isäntävaltion tai isäntävaltioiden toimivaltaisille viranomaisille asiasta viimeistään kolme kuukautta ennen liikennöinnin aloittamista.

3. Jos tällainen liikennöinti tapahtuu olosuhteissa, joissa merkitsevä aallonkorkeus on alhaisempi kuin samalle merialueelle ympärivuotista liikennöintiä varten vahvistettu arvo, toimivaltaiset viranomaiset voivat tämän direktiivin liitteessä I olevia erityisiä vakavuusvaatimuksia asettaessaan käyttää kannella olevan veden korkeuden määrittämiseen tähän lyhyempään ajanjaksoon soveltuvaa merkitsevän aallonkorkeuden arvoa. Tähän lyhyempään ajanjaksoon sovellettava merkitsevän aallonkorkeuden arvo määritetään reitin eri päissä sijaitsevien jäsenvaltioiden tai soveltuvin osin ja mahdollisuuksien mukaan reitin eri päissä sijaitsevien jäsenvaltioiden ja kolmansien maiden keskinäisellä sopimuksella.

4. Kun isäntävaltion tai -valtioiden toimivaltaiset viranomaiset ovat hyväksyneet tämän artiklan 1 ja 2 kohdassa tarkoitetun liikennöinnin, tällaisessa liikennöinnissä käytettävillä ro-ro-matkustaja-aluksilla on oltava 8 artiklan 1 kohdassa säädetty todistuskirja, joka osoittaa niiden olevan tämän direktiivin säännösten mukaisia.

10 artikla

Mukautukset

Sen kehityksen huomioon ottamiseksi, jota on tapahtunut kansainvälisellä tasolla erityisesti Kansainvälisessä merenkulkujärjestössä (IMO), ja tämän direktiivin tehokkuuden parantamiseksi liitteitä voidaan muuttaa 11 artiklan 2 kohdassa tarkoitettua menettelyä noudattaen saatujen kokemusten ja tekniikan kehityksen perusteella.

11 artikla

Komitea

1. Komissiota avustaa asetuksen (EY) N:o 2099/2002 [1] 3 artiklalla perustettu meriturvallisuutta ja alusten aiheuttaman pilaantumisen ehkäisemistä käsittelevä komitea, jäljempänä 'komitea'.

2. Jos tähän kohtaan viitataan, sovelletaan päätöksen 1999/468/EY 5 ja 7 artiklassa säädettyä menettelyä ottaen huomioon mainitun päätöksen 8 artiklan säännökset.

Päätöksen 1999/468/EY 5 artiklan 6 kohdassa tarkoitettu määräaika vahvistetaan kahdeksaksi viikoksi.

3. Komitea vahvistaa työjärjestyksensä.

12 artikla

Seuraamukset

Jäsenvaltioiden on säädettävä tämän direktiivin nojalla annettujen kansallisten säännösten rikkomiseen sovellettavista seuraamuksista ja niiden on toteutettava kaikki tarvittavat toimenpiteet sen varmistamiseksi, että niitä sovelletaan. Säädettyjen seuraamusten on oltava tehokkaita, oikeasuhteisia ja varoittavia.

13 artikla

Täytäntöönpano

Jäsenvaltioiden on saatettava tämän direktiivin noudattamisen edellyttämät lait, asetukset ja hallinnolliset määräykset voimaan ennen 17 päivää marraskuuta 2004. Niiden on ilmoitettava tästä komissiolle viipymättä.

Näissä jäsenvaltioiden antamissa säädöksissä on viitattava tähän direktiiviin tai niihin on liitettävä tällainen viittaus, kun ne virallisesti julkaistaan. Jäsenvaltioiden on säädettävä siitä, miten viittaukset tehdään.

14 artikla

Voimaantulo

Tämä direktiivi tulee voimaan päivänä, jona se julkaistaan *Euroopan unionin virallisessa lehdessä.*

15 artikla

Osoitus

Tämä direktiivi on osoitettu kaikille jäsenvaltioille.

Tehty Luxemburgissa 14 päivänä huhtikuuta 2003.

Euroopan parlamentin puolesta	*Neuvoston puolesta*
Puhemies	*Puheenjohtaja*
P. COX	A. GIANNITSIS

[1] EYVL L 324, 29.11.2002, s. 1.

LIITE I

RO-RO-MATKUSTAJA-ALUSTEN ERITYISET VAKAVUUSVAATIMUKSET

(6 artiklassa tarkoitetut vaatimukset)

1. SOLAS-yleissopimuksen II-1/B/8 säännön vesitiivistä osastoimista ja vaurioituneen aluksen vakavuutta koskevien vaatimusten noudattamisen lisäksi kaikkien 3 artiklan 1 kohdassa tarkoitettujen ro-ro-matkustaja-alusten on oltava myös tämän liitteen vaatimusten mukaisia.

1.1 II-1/B/8.2.3 säännön määräyksiä on noudatettava määriteltäessä sen hypoteettisen vesimäärän vaikutusta, jonka oletetaan kertyneen II-2/3 säännön määritelmän mukaisen, vaurioituneeksi oletetun ro-ro-lastitilan tai erityislastitilan, jäljempänä 'vaurioitunut ro-ro-kansi', ensimmäiselle suunnitteluvesiviivan yläpuoliselle kannelle. Muita II-1/B/8 säännön vaatimuksia ei tarvitse noudattaa tässä liitteessä määritettyjä vakavuusvaatimuksia sovellettaessa. Oletetun kertyneen meriveden määrä lasketaan sen vedenpinnan perusteella, jonka määräkorkeus on

a) ro-ro-kannen vaurioituneen osaston kannen reunan alhaisimman pisteen yläpuolella, tai

b) kun vaurioituneen osaston kannen reuna on veden alla, laskelma perustuu tyynen vedenpinnan yläpuolella olevaan määräkorkeuteen kaikilla kallistus- ja viippauskulmilla

seuraavasti:

0,5 m, jos jäännösvaralaita (f_r) on 0,3 m tai vähemmän;

0,0 m, jos jäännösvaralaita (fr) on 2,0 m tai enemmän; ja

väliarvot määritellään lineaarisesti interpoloimalla, jos jäännösvaralaita (f_r) on 0,3 m tai enemmän mutta alle 2,0 m,

jossa jäännösvaralaita (f_r) on vaurioituneen ro-ro-kannen ja vauriokohdassa olevan lopullisen vesiviivan vähimmäisetäisyys kyseisessä vauriotilanteessa ottamatta huomioon vaurioituneelle ro-ro-kannelle kertyneen oletetun vesimäärän vaikutusta.

1.2 Jos alukseen on asennettu suuritehoinen tyhjennysjärjestelmä, lippuvaltion hallinto voi sallia alhaisemman vedenpinnan korkeuden.

1.3 Jos alus liikennöi maantieteellisesti rajatulla alueella, lippuvaltion hallinto voi alentaa 1.1 kohdan mukaisesti määrättyä vedenpinnan korkeutta korvaamalla tämän vedenpinnan korkeuden seuraavilla arvoilla:

1.3.1 0,0 m, jos kyseistä aluetta määrittävä merkitsevä aallonkorkeus (h_s) on 1,5 m tai vähemmän;

1.3.2 edellä 1.1 kohdan mukaisesti määritellyllä arvolla, jos kyseistä aluetta määrittävä merkitsevä aallonkorkeus (h_s) on 4,0 m tai enemmän;

1.3.3 lineaarisesti interpoloimalla määritellyillä väliarvoilla, jos kyseistä aluetta määrittävä merkitsevä aallonkorkeus (h_s) on 1,5 m tai enemmän mutta alle 4,0 m;

edellyttäen, että seuraavat ehdot täyttyvät:

1.3.4 lippuvaltion hallinnolle on näytetty toteen, että määriteltyä aluetta edustaa merkitsevä aallonkorkeus (h_s), jota ei ylitetä yli 10 prosentin todennäköisyydellä; ja

1.3.5 liikennöintialue ja tarvittaessa se osa vuodesta, jota varten merkitsevän aallonkorkeuden (h_s) tietty arvo on määritelty, on merkitty todistuskirjoihin.

1.4 Vaihtoehtona 1.1 tai 1.3 kohdan vaatimuksille lippuvaltion hallinto voi antaa vapautuksen 1.1 tai 1.3 kohdan vaatimusten soveltamisesta ja hyväksyä todisteet, jotka on saatu lisäyksessä tarkoitetun mallikoemenetelmän mukaisesti yksittäiselle alukselle tehdyistä mallikokeista ja jotka osoittavat, ettei alus kaadu, kun huomioon otetaan 1.1 kohdan mukaisesti epäsäännöllisessä merenkäynnissä vaurio, jonka oletettu ulottuvuus on II-1/B/8.4 säännön mukainen ja joka sijaitsee pahimmassa mahdollisessa kohdassa, ja

1.5 viittaus mallikokeen tulosten hyväksymiseen osoituksena 1.1 tai 1.3 kohdan vaatimusten noudattamisesta sekä mallikokeissa käytetty merkitsevä aallonkorkeus (h_s) on merkittävä aluksen todistuskirjoihin.

1.6 Tietoja, jotka on määritetty II-1/B/8.2.3—II-1/B/8.2.3.4 sääntöjen noudattamiseksi ja jotka on annettava aluksen päällikölle II-1/B/8.7.1 ja II-1/B/8.7.2 sääntöjen mukaisesti, sovelletaan sellaisinaan näiden vaatimusten mukaisesti hyväksyttyihin ro-ro-matkustaja-aluksiin.

2. Seuraavat säännökset ovat voimassa, kun vaurioituneelle ro-ro-kannelle kertyneen oletetun meriveden määrän vaikutusta arvioidaan 1 kohdan mukaisesti:

2.1 Poikittais- tai pitkittäislaipion katsotaan olevan vaurioitumaton, jos sen kaikki osat ovat niiden aluksen kummankin laidan pystysuorien pintojen sisäpuolella, joiden etäisyys laidoituksesta, mitattuna kohtisuoraan keskiviivaa vastaan ylimmän osastoimisvesiviivan tasossa, on viidesosa II-1/2 säännössä määritellystä aluksen leveydestä.

2.2 Tapauksissa, joissa aluksen rungon rakennetta on osittain levennetty tämän liitteen vaatimusten noudattamiseksi, aluksen leveyden viidesosa määritellään kaikissa laskemissa tämän aluksen kasvaneen leveyden perusteella; tämä ei kuitenkaan vaikuta niiden olemassa olevien laipioiden läpivientien, putkistojen jne. sijaintiin, jotka olivat hyväksyttyjä ennen levennystä.

2.3 Niiden poikittais- tai pitkittäislaipioiden, joiden katsotaan keräävän vaurioituneen ro-ro-kannen kyseessä olevaan osastoon kertyvää oletettua merivettä, on oltava riittävän tiiviitä suhteessa tyhjennysjärjestelmän tehoon ja niiden on kestettävä vauriolaskelman tulosten mukainen vedenpaine. Näiden laipioiden korkeuden on oltava vähintään 2,2 m. Jos aluksessa on laskettavia autotasoja, laipion vähimmäiskorkeuden on kuitenkin oltava vähintään sama kuin laskettavan autotason alapuolinen korkeus sen ollessa alas lasketussa asennossa.

2.4 Erityisjärjestelyille, kuten koko kannen levyisille laskettaville kansille tai leveille sivukuiluille, voidaan hyväksyä muut laipiokorkeudet yksityiskohtaisten mallikokeiden perusteella.

2.5 Kannelle kertyneen oletetun meriveden määrän vaikutusta ei tarvitse ottaa huomioon vaurioituneen ro-ro-kannen osastossa, jos tällaisen osaston sivuille on kannen kummallekin puolelle sijoitettu tasaisin välimatkoin tyhjennysportteja, jotka ovat seuraavien vaatimusten mukaisia:

2.5.1 $A \geq 0{,}3\ l$

jossa A on tyhjennysporttien kokonaispinta-ala kannen kummallakin puolella neliömetreinä ja l osaston pituus metreinä;

2.5.2 aluksella tulee olla vähintään 1,0 m:n jäännösvaralaita pahimmissa mahdollisissa vaurio-olosuhteissa, kun ei oteta huomioon vaurioituneelle ro-ro-kannelle kertyneen oletetun vesimäärän vaikutusta; ja

2.5.3 nämä tyhjennysportit sijaitsevat enintään 0,6 m vaurioituneen ro-ro-kannen yläpuolella, ja porttien alareuna on enintään 0,02 m vaurioituneen ro-ro-kannen yläpuolella; ja

2.5.4 nämä tyhjennysportit on varustettu sulkulaitteilla tai läppäventtiileillä, jotka estävät veden pääsyn ro-ro-kannelle, mutta päästävät ro-ro-kannelle kertyneen veden valumaan pois.

2.6 Kun ro-ro-kannen yläpuolella olevan laipion oletetaan vaurioituneen, laipion molemmilla puolilla olevien osastojen oletetaan täyttyneen vedellä 1.1 tai 1.3 kohdassa laskettuun vedenkorkeuteen saakka.

3. Merkitsevää aallonkorkeutta määritettäessä on käytettävä aallonkorkeuksia, jotka on annettu jäsenvaltioiden tämän direktiivin 5 artiklan mukaisesti laatimissa kartoissa tai merialueiden luetteloissa.

3.1 Niiden alusten osalta, joilla liikennöidään ainoastaan lyhyemmän kauden aikana, isäntävaltion viranomaiset määrittelevät laskelmissa käytettävän merkitsevän aallonkorkeuden yhdessä sen toisen maan kanssa, jonka satama kuuluu aluksen reittiin.

4. Mallikokeet on tehtävä tämän liitteen lisäyksen mukaisesti.

Lisäys

Mallikoemenetelmä

1. **Tavoitteet**

Liitteessä I olevien vakavuusvaatimusten 1.4 kohdassa määrätyissä kokeissa aluksen tulisi kyetä kestämään jäljempänä olevassa 3 kohdassa määritetty merenkäynti pahimmassa mahdollisessa vauriotilanteessa.

2. **Alusmalli**

2.1. Mallin on jäljiteltävä todellista alusta sekä ulkomuodon että sisätilojen osalta; tämä koskee erityisesti kaikkia vaurioituneita tiloja, jotka vaikuttavat aluksen täyttymiseen vedellä ja kannelle kertyvän veden määrään. Vaurioiden on vastattava pahinta mahdollista vauriotilannetta, joka on määritelty SOLAS -yleissopimuksen II-1/B/8.2.3.2 säännön noudattamiseksi. Keskilaivavauriosta tasakölillä on tehtävä lisäkoe, jos SOLAS 90 -vaatimusten mukaisen pahimman mahdollisen vauriokohdan etäisyys keskilaivasta ei ole alueella ± 10 % Lpp. Tämä lisäkoe on pakollinen ainoastaan, jos ro-ro-tilojen oletetaan vaurioituneen.

2.2. Mallin on oltava seuraavien vaatimusten mukainen:

2.2.1. Pystysuorien välisen pituuden (Lpp) on oltava vähintään 3 m.

2.2.2. Rungon on oltava riittävän ohut niillä alueilla, joilla tällä ominaisuudella on vaikutusta tuloksiin.

2.2.3. Liikeominaisuudet on mallinnettava tarkasti todellista alusta vastaavasti, ja erityistä huomiota on kiinnitettävä keinunnan ja jyskinnän hitaussäteiden mallintamiseen. Syväyksen, viippauksen, kallistuksen ja painopisteen on vastattava pahinta mahdollista vauriotilannetta.

2.2.4. Laipiokannen ylä- ja alapuolella sijaitsevat keskeiset rakenneosat (vesitiiviit laipiot, ilmanvaihtokanavat jne.), jotka voivat vaikuttaa aluksen epäsymmetriseen täyttymiseen, on mallinnettava todellista tilannetta vastaaviksi niin tarkasti kuin mahdollista.

2.2.5. Vaurioaukon muoto on seuraava:

2.2.5.1. suorakaiteenmuotoinen sivuleikkaus, jonka leveys on SOLAS-yleissopimuksen II-1/B/8.4.1 säännön mukainen ja pystysuora ulottuvuus rajoittamaton;

2.2.5.2. vaakasuorassa tasossa oleva tasakylkinen kolmioleikkaus, jonka korkeus on viidesosa aluksen leveydestä (B/5) SOLAS-yleissopimuksen II-1/B/8.4.2 säännön mukaisesti.

3. **Koemenettely**

3.1. Malliin on kohdistettava JONSWAP-spektrin avulla määritelty pitkäharjainen, epäsäännöllinen aallokko, jonka merkitsevä aallonkorkeus (h_s) on määritelty vakavuusvaatimusten 1.3 kohdassa ja jonka aaltospektrin huipun korkeustekijä γ ja spektrin huippuperiodi Tp ovat seuraavat:

3.1.1. $Tp = 4\sqrt{h_s}$ kun $\gamma = 3{,}3$; ja

3.1.2. Tp on yhtä suuri kuin vaurioituneen aluksen keinunnan ominaisperiodi ilman kannella olevaa vettä määritellyissä kuormitusolosuhteissa mutta korkeintaan $6\sqrt{h_s}$, kun $\gamma = 1$.

3.2. Mallin on voitava ajelehtia vapaasti ja se on asetettava sivuaallokkoon (90 astetta ohjaussuunnasta) siten, että vaurioaukko on kohti saapuvia aaltoja. Mallia ei saa pidätellä tavalla, joka estää sitä kaatumasta. Jos vaurioitunut alus on pystysuorassa asennossa, sitä on kallistettava yksi aste vaurion suuntaan.

3.3. Kullakin huippuperiodilla on tehtävä vähintään viisi koetta. Kutakin koetta on jatkettava niin kauan, että pysyvä tila on saavutettu, mutta vähintään 30 minuuttia täyden mittakaavan ajassa. Kussakin kokeessa on käytettävä erilaista aaltototeutusta.

3.4. Jos yksikään koe ei johda lopulliseen kallistumaan vaurion suuntaan, kokeet on toistettava viisi kertaa molemmissa määritellystä aalto-olosuhteissa tai vaihtoehtoisesti mallille annetaan yhden asteen lisäkallistuskulma vaurion suuntaan ja koe toistetaan kaksi kertaa molemmissa määritellystä aalto-olosuhteissa. Näiden lisäkokeiden tarkoituksena on osoittaa parhaalla mahdollisella tavalla kykyä selviytyä kaatumatta molempiin suuntiin.

3.5. Kokeet on tehtävä seuraavissa vauriotilanteissa:

3.5.1. SOLAS-yleissopimuksen mukainen pahin mahdollinen vaurio GZ-käyrän rajoittaman pinta-alan suhteen; ja

3.5.2. pahin mahdollinen keskilaivavaurio keskilaivan jäännösvaralaidan suhteen, jos tätä edellytetään 2.1 kohdassa.

4. **Selviytymiskriteerit**

Aluksen on katsottava selviytyvän, jos 3.3 kohdassa vaadituissa peräkkäisissä kokeissa saavutetaan pysyvä tila, kuitenkin sillä edellytyksellä, että sellaisia yli 30 asteen kallistuskulmia suhteessa pystyakseliin, joita esiintyy useammin kuin 20 prosentissa keinuntasykleistä, tai yli 20 asteen pysyvää kallistumaa on pidettävä kaatumistapauksina, vaikka pysyvä tila olisikin saavutettu.

5. **Kokeen hyväksyminen**

5.1. Mallikoeohjelmia koskevat ehdotukset on esitettävä isäntävaltion viranomaisille hyväksyttäviksi etukäteen. Huomioon on myös otettava se, että lievemmistä vauriotilanteista voi kehittyä pahin mahdollinen tilanne.

5.2. Koe on dokumentoitava koeraportilla sekä videolla tai muulla visuaalisella tallenteella, joihin sisältyvät kaikki alusta ja koetuloksia koskevat asiaankuuluvat tiedot.

LIITE II

OHJEELLISET SUUNTAVIIVAT KANSALLISILLE VIRANOMAISILLE

(6 artiklan 3 kohdassa tarkoitetut suuntaviivat)

I OSA

Soveltaminen

Tämän direktiivin 6 artiklan 3 kohdan säännösten mukaisesti jäsenvaltioiden kansallisten viranomaisten on noudatettava näitä suuntaviivoja soveltaessaan liitteessä I määritettyjä erityisiä vakavuusvaatimuksia siltä osin kuin se on käytännössä mahdollista ja kyseessä olevan aluksen rakenteen kannalta soveliasta. Jäljempänä mainitut kohtien numerot vastaavat liitteen I kohtia.

1 kohta

Ensivaiheessa kaikkien tämän direktiivin 3 artiklan 1 kohdassa tarkoitettujen ro-ro-matkustaja-alusten on oltava jäännösvakavuutta koskevien SOLAS 90 -vaatimusten mukaisia, sillä niitä sovelletaan kaikkiin 29. huhtikuuta 1990 tai sitä myöhemmin rakennettuihin matkustaja-aluksiin. Tätä vaatimusta soveltamalla määritellään jäännösvaralaita f_r, jota tarvitaan 1.1 kohdassa edellytetyissä laskelmissa.

1.1 kohta

1. Tässä kohdassa käsitellään laipiokannelle (ro-ro-kannelle) hypoteettisesti kertyneen vesimäärän soveltamista. Veden oletetaan päässeen kannelle vaurioaukon kautta. Tässä kohdassa edellytetään, että kaikkien SOLAS 90 -vaatimusten noudattamisen lisäksi aluksen on määritelty vesimäärä kannella oltava myös sen SOLAS 90 -vaatimusten osan mukainen, joka sisältyy II-1/B/8 säännön 2.3–2.3.4 kohtaan. Tässä laskemassa ei tarvitse ottaa huomioon muita II-1/B/8 säännön vaatimuksia. Aluksen ei tätä laskelmaa varten tarvitse olla esimerkiksi niiden vaatimusten mukainen, jotka koskevat kallistuskulmaa tasapainotilanteessa tai sitä, ettei upporaja painu veden alle.

2. Kertynyt vesi lisätään nestemäisenä kuormana, jolla on yksi yhteinen pinta kaikissa niissä autokannen osastoissa, joiden oletetaan täyttyneen vedellä. Kannella olevan veden korkeus (h_w) riippuu vaurion jälkeisestä jäännösvaralaidasta (f_r), ja se mitataan vauriokohdassa (ks. kuva 1). Jäännösvaralaita on vaurioituneen ro-ro-kannen ja oletetussa vauriokohdassa olevan vesiviivan (kun mahdolliset tasaustoimet on toteutettu) vähimmäisetäisyys, kun SOLAS 90 -vaatimusten noudattamisen määrittelyssä on otettu huomioon kaikki mahdolliset vaurioitumisskenaariot liitteessä I olevan 1 kohdan mukaisesti. Jäännösvaralaitaa f_r laskettaessa ei tarvitse ottaa huomioon sen hypoteettisen vesimäärän vaikutusta, jonka oletetaan kertyneen ro-ro-kannelle.

3. Jos f_r on 2,0 m tai enemmän, ro-ro-kannelle ei oleteta kertyvän vettä. Jos f_r on 0,3 m tai vähemmän, korkeuden h_w oletetaan olevan 0,5 m. Tällä välillä veden korkeus määritellään lineaarisesti interpoloimalla (ks. kuva 2).

1.2 kohta

Vedentyhjennysjärjestelmiä voidaan pitää tehokkaina ainoastaan, jos järjestelmien teho on sellainen, että ne pystyvät estämään suurten vesimäärien kertymisen kannelle (eli kapasiteetti on useita tuhansia tonneja tunnissa). Tämä teho on huomattavasti suurempi kuin niiden järjestelmien teho, joita aluksiin on asennettu näiden sääntöjen hyväksymisajankohtana. Tällaisia suuritehoisia tyhjennysjärjestelmiä voidaan kehittää ja hyväksyä tulevaisuudessa (Kansainvälisessä merenkulkujärjestössä laadittavien suuntaviivojen pohjalta).

1.3 kohta

1. Ro-ro-kannelle kertyneen oletetun veden määrää voidaan 1.1 kohdan mukaisten vähennysten lisäksi vähentää maatieteellisesti rajatulla alueella tapahtuvaa liikennöintiä varten. Nämä alueet on määritelty alueelle ominaisen merkitsevän aallonkorkeuden (h_s) perusteella tämän direktiivin 5 artiklan säännösten mukaisesti.

2. Jos kyseessä olevan alueen merkitsevä aallonkorkeus (h_s) on 1,5 m tai vähemmän, vaurioituneelle ro-ro-kannelle ei oleteta kertyvän vettä. Jos kyseessä olevan alueen merkitsevä aallonkorkeus on 4,0 m tai enemmän, oletetun kertyneen vesimäärän korkeus on 1.1 kohdan mukaisesti laskettu arvo. Väliarvot määritellään lineaarisesti interpoloimalla (ks. kuva 3).

3. Korkeus h_w pysyy muuttumattomana, joten lisätyn veden määrä vaihtelee riippuen kallistuskulmasta sekä siitä, painuuko kannen reuna veden alle tietyllä kallistuskulmalla (ks. kuva 4). On syytä huomata, että autokannen tilojen oletettuna täyttymänä on pidettävä 90 prosenttia (MSC/Circ.649), kun taas muiden vedellä täyttyneiksi oletettujen tilojen täyttymät ovat SOLAS-yleissopimuksen mukaiset.

4. Jos tämän direktiivin vaatimusten noudattamisen osoittamiseksi tehdyissä laskelmissa on käytetty merkitsevää aallonkorkeutta, joka on alle 4,0 m, tämä rajoittava merkitsevä aallonkorkeus on merkittävä matkustaja-aluksen turvallisuuskirjaan.

1.4 ja 1.5 kohta

Vaihtoehtona 1.1 ja 1.3 kohdissa tarkoitettujen uusien vakavuusvaatimusten noudattamiselle viranomaiset voivat hyväksyä mallikokeista saadut todisteet osoituksena vaatimustenmukaisuudesta. Mallikokeita koskevat vaatimukset on eritelty liitteen I lisäyksessä. Mallikokeita koskevat ohjeelliset suuntaviivat on annettu tämän liitteen II osassa.

1.6 kohta

Tavanomaisesti johdettuja SOLAS 90 -vaatimusten mukaisia rajakäyriä (KG tai GM) ei ehkä voida soveltaa tapauksissa, joissa kannella oletetaan olevan vettä tämän direktiivin vaatimusten mukaisesti, joten saattaa olla tarpeellista määrittää tarkistettuja rajakäyriä, joissa otetaan huomioon tämän ylimääräisen veden vaikutus. Tätä varten on tehtävä riittävät laskelmat, jotta käyrät vastaisivat aluksen käyttämää syväys- ja viippausaluetta.

Huomautus: Tarkistetut toiminnalliset KG/GM-rajakäyrät voidaan johtaa iteroimalla, jolloin sellaisista vaurioituneen aluksen vakavuuslaskelmista, joissa on otettu huomioon kannella oleva vesi, johtuva pienin mahdollinen ylimääräinen GM lisätään siihen syötettyyn KG-arvoon (tai vähennetään siitä GM-arvosta), jota on käytetty määritettäessä niitä vaurioituneen aluksen varalaitoja (f_r), joihin kannella olevat vesimäärät perustuvat, ja tämä prosessi toistetaan kunnes ylimääräinen GM on häviävän pieni.

On odotettavissa, että laivanvarustajat aloittavat tällaisen iteroinnin siitä suurimmasta mahdollisesta KG:stä tai pienimmästä mahdollisesta GM:stä, jota voidaan kohtuudella käyttää liikenteessä, ja pyrkivät manipuloimaan tästä seuraavaa laipiokansijärjestelyä siten, että sellaisista vaurioituneen aluksen vakavuuslaskelmista, joissa on otettu huomioon kannella oleva vesi, johtuva ylimääräinen GM voidaan minimoida.

2.1 kohta

Samoin kuin vaurioituneen aluksen vakavuutta koskevissa tavanomaisissa SOLAS-vaatimuksissa, B/5-viivan sisäpuolella olevien laipioiden katsotaan olevan vaurioitumattomia sivutörmäysvaurion sattuessa.

2.2 kohta

Jos alukseen on asennettu rakenteelliset runkolisäkkeet, jotta se olisi II-1/B/8 säännön vaatimusten mukainen, ja tämän seurauksena aluksen leveys (B) ja siten myös B/5-etäisyys aluksen laidasta ovat kasvaneet, laipiokannen alla olevien vesitiiviiden poikittaisten päälaipioiden olemassa olevia rakenneosia tai läpivientejä ei tarvitse siirtää tällaisen muutoksen takia (ks. kuva 5).

2.3 kohta

1. Ro-ro-kannelle asennettujen poikittaisten tai pitkittäisten laipioiden/seinämien, joiden oletetaan rajaavan vaurioituneelle ro-ro-kannelle kertyvää oletettua vettä, ei tarvitse olla ehdottoman vesitiiviitä. Pienet vuotomäärät voidaan sallia, jos tyhjennysjärjestelmät pystyvät estämään veden kertymisen laipion/seinämän toiselle puolelle. Jos valumisaukot lakkaavat toimimasta positiivisen vedenkorkeuseron menettämisen takia, aluksessa on oltava muita passiivisia tyhjennysjärjestelmiä.

2. Pitkittäisten ja poikittaisten laipioiden/seinämien korkeuden (B_h) on oltava vähintään ($8 \times h_w$) metriä, jossa h_w on kannelle kertyneen veden korkeus, joka on laskettu soveltamalla jäännösvaralaitaa ja merkitsevää aallonkorkeutta (1.1 ja 1.3 kohta). Laipion/seinämän korkeus ei kuitenkaan missään tapauksessa saa olla pienempi kuin suurempi seuraavista arvoista:

   a) 2,2 metriä; tai

   b) laipiokannen sekä väliautokansien tai laskettavien autotasojen alapuolisten rakenteiden alhaisimman pisteen välinen etäisyys, kun autotasot ovat alas lasketussa asennossa. On syytä huomata, että laipion yläreunan ja tasolevyn alapuolen väliin mahdollisesti jäävät aukot on tukittava tarpeen mukaan pitkittäis- tai poikittaissuunnassa (ks. kuva 6).

   Laipiot/seinämät, joiden korkeus on edellä määriteltyä alhaisempi, voidaan hyväksyä, jos suoritetaan tämän liitteen II osan mukaiset mallikokeet sen osoittamiseksi, että vaihtoehtoinen rakenne takaa asianmukaisen selviytymiskyvyn. Laipioiden/seinämien korkeutta määriteltäessä on huolehdittava myös siitä, että ne ovat riittävän korkeita estääkseen kehittyvän vuodon vaaditulla vakavuuslaajuudella. Mallikokeet eivät vaikuta tähän laajuuteen.

   Huomautus: Laajuus voidaan supistaa 10 asteeseen, jos vastaavaa käyrän rajoittamaa pinta-alaa lisätään (MSC 64/22).

2.5.1 kohta

Pinta-ala A koskee pysyviä aukkoja. On syytä huomata, ettei tyhjennysporttien vaihtoehto sovi aluksille, joissa koko ylärakenteen tai sen osan on oltava kelluva vaatimusten noudattamiseksi. Vaatimuksen mukaan tyhjennysportit on varustettava sulkeutuvilla läpillä, jotka estävät veden pääsyn sisään, mutta päästävät sen valumaan pois.

Näiden läppien toiminta ei saa olla riippuvainen aktiivisista toimista. Niiden on oltava itsetoimivia, ja lisäksi on osoitettava, etteivät ne merkittävästi rajoita veden ulosvirtausta. Merkittävä tehonlasku on korvattava asentamalla lisäaukkoja siten, että vaadittu pinta-ala säilyy.

2.5.2 kohta

Jotta tyhjennysporttien katsottaisiin olevan tehokkaita, tyhjennysportin alareunan ja vaurioituneen aluksen vesiviivan välisen etäisyyden on oltava vähintään 1,0 m. Vähimmäisetäisyyttä laskettaessa ei oteta huomioon kannella olevan ylimääräisen veden vaikutusta (ks. kuva 7).

2.5.3 kohta

Tyhjennysporttien on sijaittava mahdollisimman alhaalla aluksen sivupartaassa tai ulkolaidoituksessa. Tyhjennysportin aukon alareuna saa olla enintään 0,02 m laipiokannen yläpuolella ja aukon yläreuna enintään 0,6 m laipiokannen yläpuolella (ks. kuva 8).

Huomautus: Tiloja, joihin 2.5 kohtaa sovelletaan, eli tiloja, joihin on asennettu tyhjennysportteja tai vastaavia aukkoja, ei oteta huomioon vaurioitumattomina tiloina vaurioitumattoman aluksen ja vaurioituneen aluksen vakavuuskäyriä derivoitaessa.

2.6 kohta

1. Määrättyä vaurion ulottuvuutta sovelletaan koko aluksen pituudelta. Osastoimismääräyksistä riippuen saattaa olla, ettei vaurio vaikuta mihinkään laipioon tai että se vaikuttaa ainoastaan laipiokannen alapuolella olevaan laipioon tai ainoastaan laipiokannen yläpuolella olevaan laipioon tai näiden eri yhdistelmiin.
2. Kaikkien poikittaisten ja pitkittäisten laipioiden/seinämien, jotka rajoittavat kannelle kertynyttä oletettua vesimäärää, on oltava paikoillaan ja kiinnitettyinä aina, kun alus on merellä.
3. Tapauksissa, joissa poikittainen laipio/seinämä on vaurioitunut, kannelle kertyneellä vedellä on sama pinnankorkeus vaurioituneen laipion/seinämän molemmilla puolilla korkeudella h_w (ks. kuva 9).

II OSA

MALLIKOKEET

Näiden suuntaviivojen tarkoituksena on taata mallin rakentamis- ja todentamismenetelmien sekä mallikokeiden suorittamisen ja analysoinnin yhdenmukaisuus ottaen kuitenkin huomioon, että käytettävissä olevat laitteistot ja kustannukset vaikuttavat jossain määrin tähän yhdenmukaisuuteen.

Liitteen I lisäyksessä olevan 1 kohdan sisältö ei vaadi selityksiä.

2 kohta — Alusmalli

2.1 Mallin rakentamiseen käytetyllä materiaalilla ei itsessään ole merkitystä, kunhan malli on sekä vaurioitumattomassa että vaurioituneessa tilassa riittävän jäykkä sen varmistamiseksi, että mallin hydrostaattiset ominaisuudet ovat samat kuin oikealla aluksella ja että rungon muodonmuutos aallokossa on häviävän pieni.

On myös tärkeää varmistaa, että vaurioituneet osastot on mallinnettu niin tarkasti kuin käytännössä mahdollista, jotta vuotoveden määrä vastaa todellista tilannetta.

Koska veden tunkeutuminen (jopa pieninä määrinä) mallin vaurioitumattomiin osiin vaikuttaa sen käyttäytymiseen, on toteutettava toimenpiteet sen varmistamiseksi, ettei tällaista tunkeutumista tapahdu.

2.2 *Mallin ominaispiirteet*

2.2.1 Mittakaavavaikutuksilla on suuri merkitys mallin käyttäytymiseen kokeiden aikana, joten on tärkeää varmistaa, että nämä vaikutukset minimoidaan niin pitkälle kuin käytännössä mahdollista. Mallin olisi oltava mahdollisimman suuri, koska vaurioituneiden osastojen yksityiskohdat on helpompi rakentaa suurissa malleissa ja mittakaavavaikutukset ovat vähäisempiä. Tästä syystä suositellaan, että mallin pituus vastaa vähintään mittakaavaa 1:40. Vaatimusten mukaan mallin pituuden on kuitenkin oltava vähintään 3 metriä osastoimislastiviivassa.

2.2.2 a) Mallin on oltava oletetussa vaurioitumiskohdassa mahdollisimman ohut, jotta vuotoveden määrä ja painopiste ovat riittävällä tarkkuudella edustettuina. Saattaa olla mahdollista, ettei mallin runkoa eikä varsinaisen osastoinnin ja lisäosastoinnin osia vauriokohdassa voida rakentaa riittävän yksityiskohtaisesti ja että näiden rajoitusten vuoksi oletettua täyttymää saattaa olla mahdotonta laskea tarkasti.

2.2.2 b) Kokeiden aikana on käynyt ilmi, että mallin ulottuvuus pystysuunnassa voi vaikuttaa tuloksiin dynaamisissa kokeissa. Tästä syystä alus on mallinnettava vähintään kolmea ylärakenteen vakiokorkeutta vastaavalle korkeudelle laipiokannen (varalaitakannen) yläpuolella, jotta aaltojonon suuret aallot eivät roisku malliin.

2.2.2 c) On tärkeää, ettei syväyksiä määritellä ainoastaan vaurioitumattomassa tilassa vaan että myös vaurioituneen mallin syväykset mitataan tarkasti, jotta voidaan nähdä, kuinka ne korreloivat vaurioituneen aluksen vakavuuslaskelmista saatujen arvojen kanssa. Vaurioituneen aluksen syväysten mittaamisen jälkeen voi käydä ilmi, että vaurioituneen osaston täyttymää on tarkennettava lisäämällä vettä syrjiviä osia tai lisäämällä painoja. On kuitenkin tärkeää varmistaa, että vuotoveden painopiste vastaa todellista tilannetta. Tässä tapauksessa tehdyissä tarkistuksissa on ensisijaisesti ajateltava turvallisuutta.

2.2.2 d) Jos mallin kansi on varustettava laipioilla ja laipiot ovat matalampia kuin liitteessä I olevassa 2.3 kohdassa edellytetään, malliin on asennettava valvontakamera, jotta veden mahdollista roiskumista laipioiden yli ja kertymistä kannen vaurioitumattomalle alueelle voidaan seurata. Tässä tapauksessa tapahtumista tehty videotallenne on liitettävä koeraporttiin.

2.2.3 Sen varmistamiseksi, että mallin liikeominaisuudet vastaavat todellisen aluksen ominaisuuksia, on tärkeää, että mallia sekä kallistetaan että keinutetaan vaurioitumattomassa tilassa, jotta vaurioitumattoman aluksen GM ja massajakauma voidaan todentaa.

Todellisen aluksen poikittaista hitaussädettä ei saa ottaa suuremmaksi kuin 0,4B ja pitkittäistä hitaussädettä suuremmaksi kuin 0,25L.

Mallin poikittaisen keinunnan ominaisperiodi saadaan seuraavasti:

$$\frac{2 \times \pi \times 0{,}4 \times B}{\sqrt{g \times GM \times \lambda}}$$

jossa

GM: todellisen (vaurioitumattoman) aluksen vaihtokeskuskorkeus

g: painovoimasta johtuva kiihtyvyys

λ: mallin mittakaava

B: todellisen aluksen leveys

Huomautus

Vaikka mallin kallistaminen ja keinuttaminen vaurioituneessa tilassa voidaan hyväksyä tarkistuksena jäännösvakavuuskäyrän todentamista varten, tällaisia kokeita ei voida hyväksyä vaurioitumattomalle mallille tehtyjen kokeiden sijasta.

Vaurioitunutta mallia on kuitenkin keinutettava, jotta saadaan keinunnan ominaisperiodi, jota tarvitaan 3.1.2 kohdan mukaisten kokeiden suorittamiseksi.

2.2.4 Tämän kohdan sisältö ei vaadi selityksiä. Todellisen aluksen vaurioituneen osaston ilmanvaihtokanavien oletetaan olevan sellaisia, etteivät ne estä osaston täyttymistä ja vuotoveden liikkeitä. Todellisen aluksen ilmanvaihtojärjestelmien esittäminen pienemmässä mittakaavassa saattaa kuitenkin aiheuttaa epäsuotavia mittakaavavaikutuksia. Tällaisten vaikutusten välttämiseksi suositellaan, että ilmanvaihtojärjestelmät rakennetaan muuta mallia suuremmassa mittakaavassa. Tällöin on varmistettava, että tämä ei vaikuta veden virtaukseen autokannella.

2.2.5 Särmiömäisen vauriomuodon tasakylkinen kolmioleikkaus on lastivesiviivaa vastaava leikkaus.

Lisäksi tapauksissa, joissa malliin on asennettu alle B/5:n levyisiä sivukuiluja, vaurion pituuden on mahdollisten mittakaavavaikutusten välttämiseksi oltava sivukuilun kohdalla vähintään kaksi metriä.

3 kohta — Koemenettely

3.1 *Aaltospektrit*

Kokeissa on käytettävä JONSWAP-spektriä, koska siinä kuvataan pyyhkäisymatkan ja tuulen vaikutusajan rajoittamat aallokot, jotka vastaavat meriolosuhteita suurimmassa osassa maailmaa. Tässä suhteessa on tärkeää, ettei todenneta ainoastaan aaltojonon huippuperiodia vaan että myös näennäinen periodi on oikea.

3.1.1 Huippuperiodia $4\sqrt{h_s}$ vastaava näennäinen periodi, kun korkeustekijä γ on 3,3, on korkeintaan:

$\{T_p/(\text{välillä } 1{,}20–1{,}28)\}$ +/- 5 %,

3.1.2 vaurioituneen mallin keinunnan ominaisperiodin suuruista huippuperiodia vastaava näennäinen periodi, kun korkeustekijä γ on 1, on korkeintaan:

$\{T_p/(\text{välillä } 1{,}3–1{,}4)\}$ +/- 5 %,

mutta jos vaurioituneen mallin keinunnan ominaisperiodi on suurempi kuin $6\sqrt{h_s}$, huippuperiodi rajoitetaan arvoon $6\sqrt{h_s}$.

Huomautus

On havaittu, ettei malliaaltospektrien näennäisille periodeille ole käytännöllistä asettaa raja-arvoja matemaattisten kaavojen nimellisarvojen perusteella. Tästä syystä sallitaan 5 prosentin virhemarginaali.

Kunkin kokeen aaltospektri on taltioitava ja dokumentoitava. Tätä taltiointia varten tarvittavat mittaukset on tehtävä mallin välittömässä läheisyydessä (muttei suojanpuolella) — ks. seuraava kuva — sekä lähellä aallonmuodostuskonetta. Lisäksi malli on varustettava mittalaitteilla siten, että sen liikkeittä (keinuntaa, nousua ja laskua sekä jyskintää) ja asentoa (kallistusta, vajoamaa ja viippausta) seurataan ja tiedot taltioidaan koko kokeen ajan.

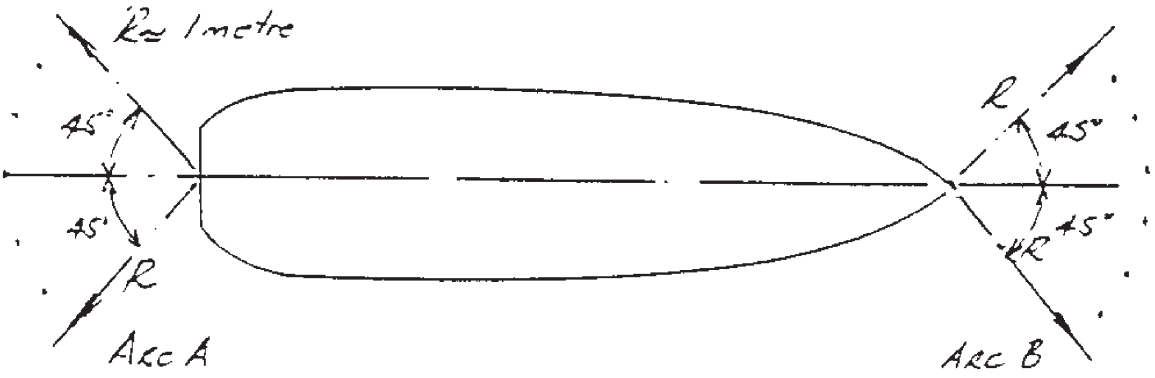

Lähellä mallia oleva aallonmittausanturi on sijoitettava joko kaarelle A tai kaarelle B (kuva a).

3.2, 3.3 ja 3.4 kohta

Näiden kohtien sisältö ei vaadi selityksiä.

3.5 *Simuloidut vauriot*

Laajat tutkimukset, joita on tehty asianmukaisten kriteerien kehittämiseksi uusille aluksille, ovat osoittaneet selvästi, että vaikka GM ja varalaita ovat matkustaja-alusten selviytymiskyvyn kannalta tärkeitä muuttujia, tärkeä tekijä on myös jäännösvakavuuskäyrän rajoittama pinta-ala kulmaan, jossa GZ-käyrä saavuttaa enimmäisarvonsa. Näin ollen kun valitaan SOLAS:in mukaista pahinta mahdollista vauriota 3.5.1 kohdan vaatimusten noudattamiseksi, pahimpana vauriona on pidettävä sitä, jonka seurauksena jäännösvakavuuskäyrän rajoittama pinta-ala kulmaan, jossa GZ-käyrä saavuttaa enimmäisarvonsa, on pienin.

4 kohta — Selviytymiskriteerit

Tämän kohdan sisältö ei vaadi selityksiä.

5 kohta — Kokeen hyväksyminen

Seuraavien asiakirjojen on sisällyttävä viranomaisille annettavaan raporttiin:

a) vaurioituneen aluksen vakavuuslaskelmat SOLAS:in mukaista pahinta mahdollista vauriota ja pahinta mahdollista keskilaivavauriota varten (jos nämä ovat erilaiset);

b) mallin kokoonpanopiirustukset sekä yksityiskohtaiset tiedot sen rakenteesta ja siihen asennetuista laitteista;

c) kallistus- ja keinuntakokeiden koeraportit;

d) todellisen aluksen ja mallin keinunnan ominaisperiodeja koskevat laskelmat;

e) nimellinen aaltospektri (lähellä aallonmuodostuskonetta) ja mitattu aaltospektri (lähellä mallia);

f) edustavat tallenteet mallin liikkeistä, asennosta ja ajelehtimisesta;

g) asianmukaiset videotallenteet.

Huomautus

Viranomaisten on oltava todistamassa kaikkia kokeita.

Kuvat

(Ohjeelliset suuntaviivat kansallisille viranomaisille)

Kuva 1

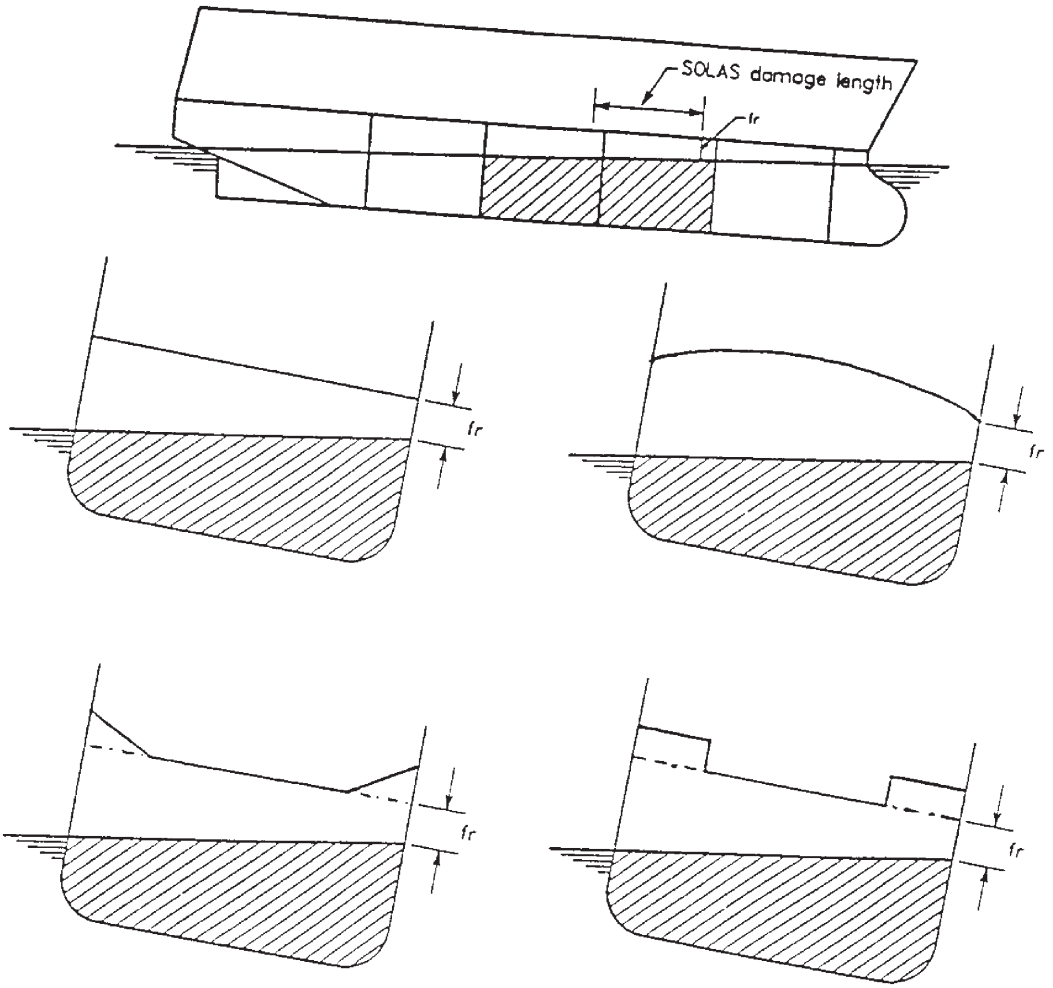

SOLAS damage length = SOLAS:in mukainen vauriopituus

Kuva 2

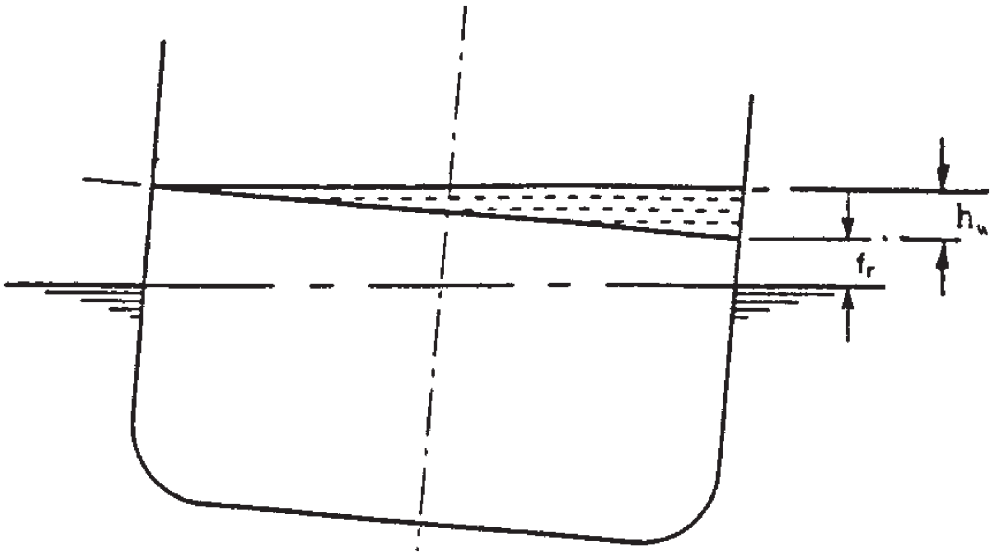

1. Jos $f_r \geq 2{,}0$ m, kannella olevan veden korkeus (h_w) = 0,0 m.
2. Jos $f_r \leq 0{,}3$ m, kannella olevan veden korkeus (h_w) = 0,5 m.

Kuva 3

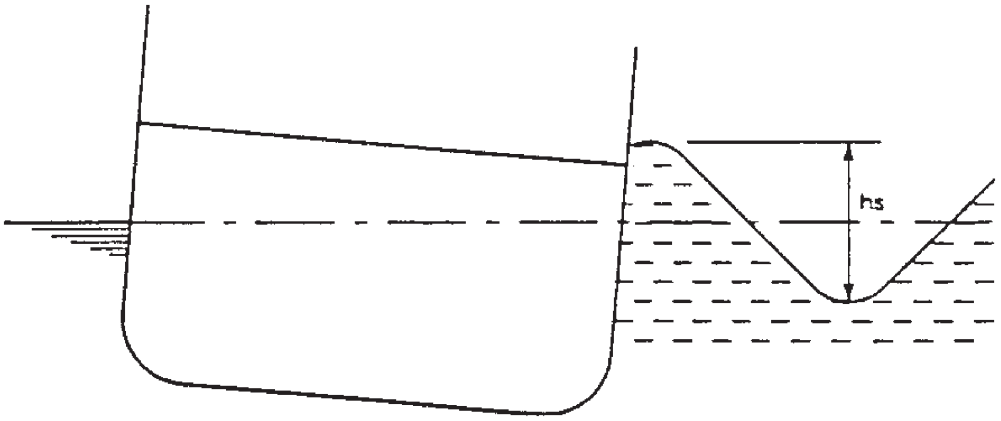

1. Jos $h_s \geq 4{,}0$ ms, kannella olevan veden korkeus lasketaan kuvan 3 mukaisesti.
2. Jos $h_s \leq 1{,}5$ m, kannella olevan veden korkeus (h_w) = 0,0 m.

Esimerkiksi

Jos $f_r = 1{,}15$ m ja $h_s = 2{,}75$ m, korkeus $h_w = 0{,}125$ m.

Kuva 4

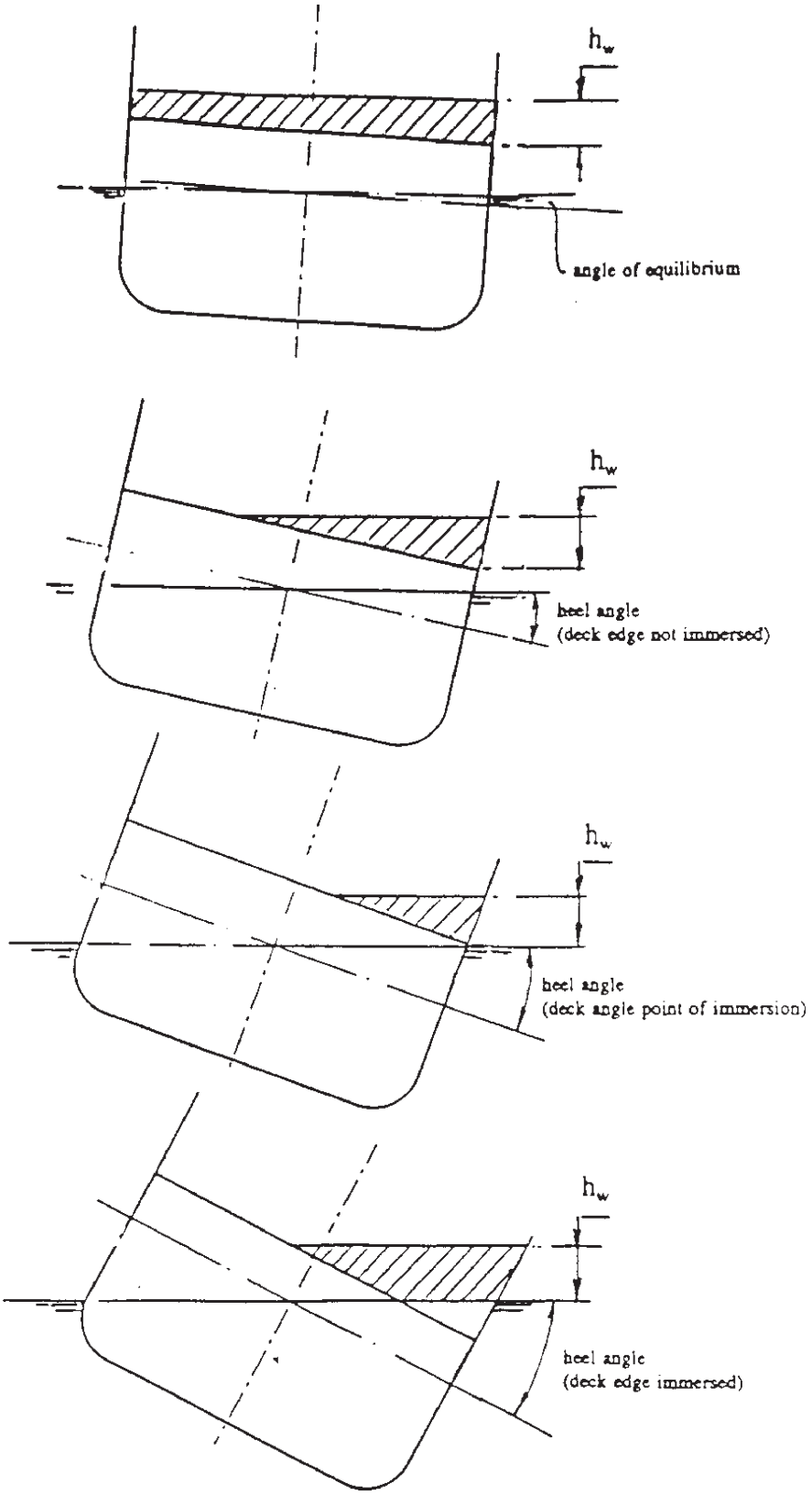

angle of equilibrium = kallistuskulma tasapainotilanteessa
heel angle (deck edge not immersed) = kallistuskulma (kannen reuna ei veden alla)
heel angel (deck angle point of immersion) = kallistuskulma (kannen reuna veden alle painumispisteessä)
heel angle (deck edge immersed) = kallistuskulma (kannen reuna veden alla)

Kuva 5

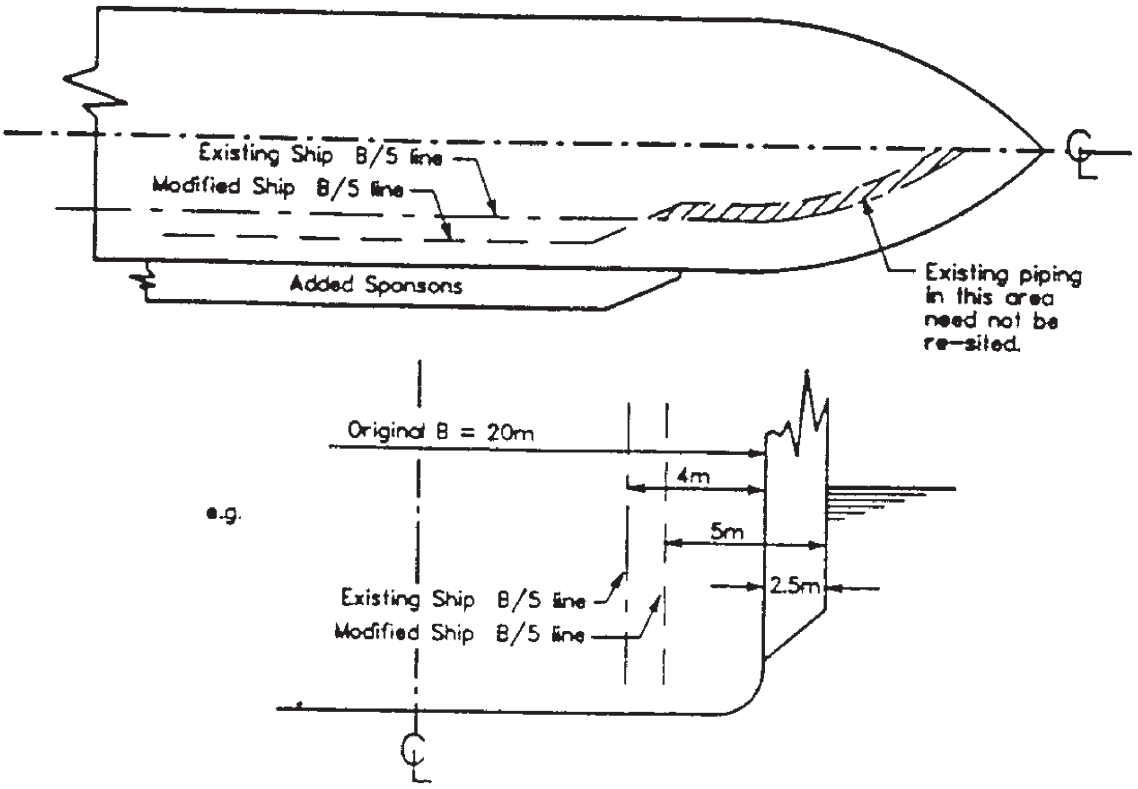

Existing ship B/5 line = Olemassa olevan aluksen B/5-viiva
Modified ship B/5 line = Muutetun aluksen B/5-viiva
Added sponsons = Runkolisäkkeet
Existing piping in this area need not be re-sited = Tällä alueella olevia putkistoja ei tarvitse siirtää
Original B = 20 m = Alkuperäinen B = 20 m

Kuva 6

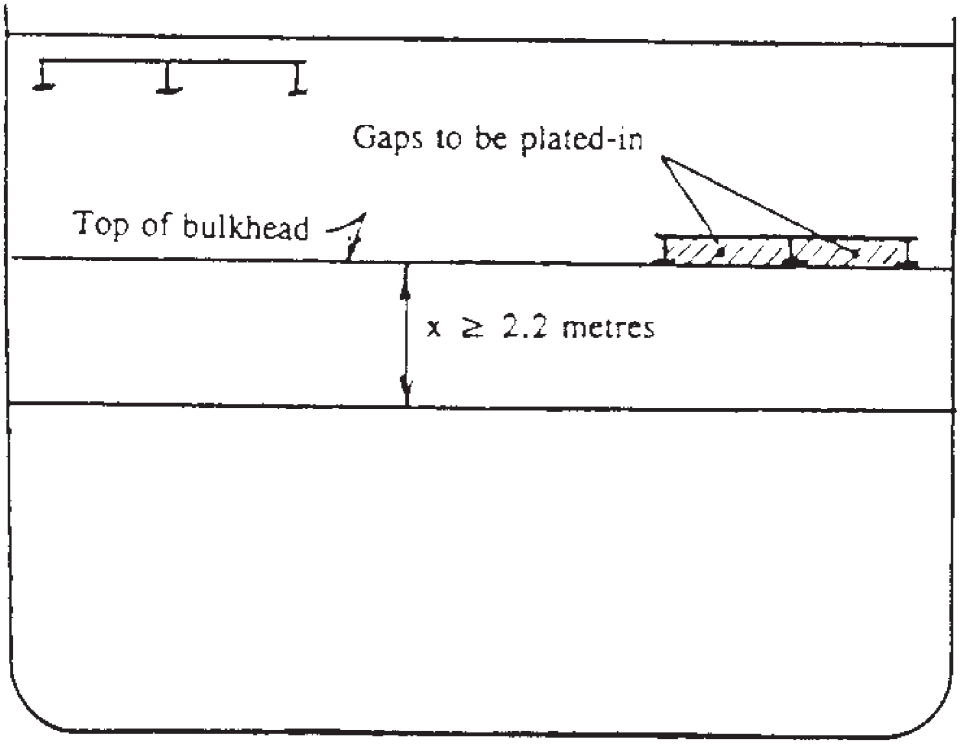

Alus, jossa ei ole laskettavia autotasoja
Esimerkki 1
Kannella olevan veden korkeus = 0,25 m
Laipion vaadittu vähimmäiskorkeus = 2,2 m

Gaps to be plated-in = Täytettävät aukot
Top of bulkhead = Laipion yläreuna
×/≥ 2,2 metres = × ≥ 2,2 metriä

Alus, jossa on laskettava autotaso (laipion kohdalla)
Esimerkki 2
Kannella olevan veden korkeus (h_w) = 0,25 m
Laipion vaadittu vähimmäiskorkeus = x

Kuva 7

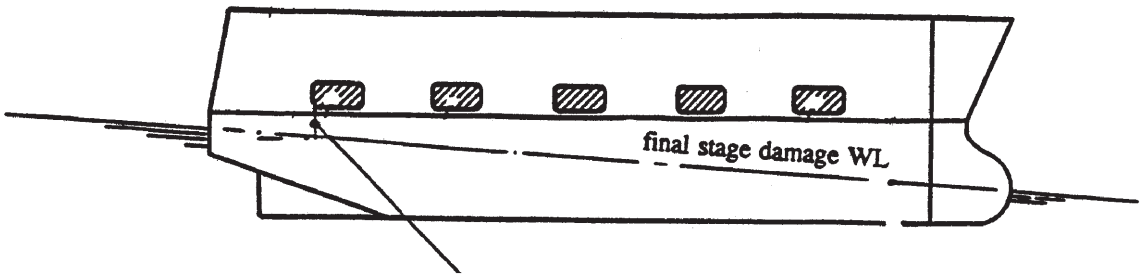

final stage damage WL = vaurioituneen aluksen vesiviiva loppuvaiheessa
Pienin vaadittu varalaita tyhjennysporttiin = 1,0 m

Kuva 8

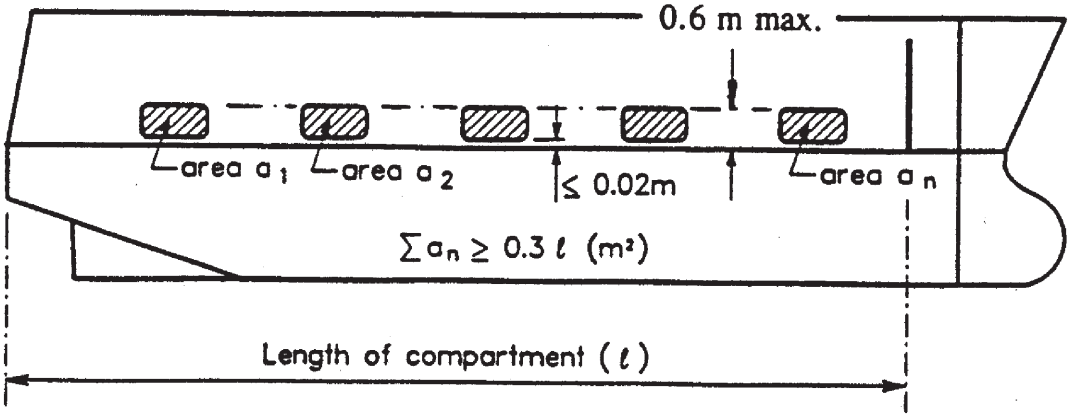

0,6 m max. = enint. 0,6 m
area a_n = pinta-ala a_n
Length of compartment (l) = Osaston pituus (l)

Kuva 9

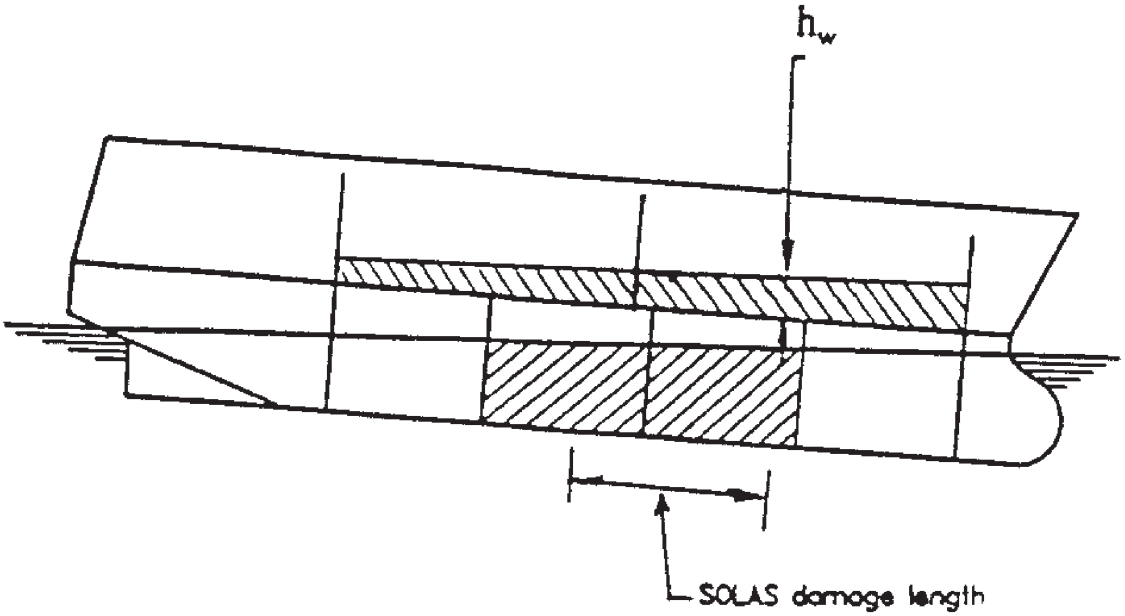

SOLAS damage length = SOLAS:in mukainen vauriopituus
Kannen reuna ei ole veden alla

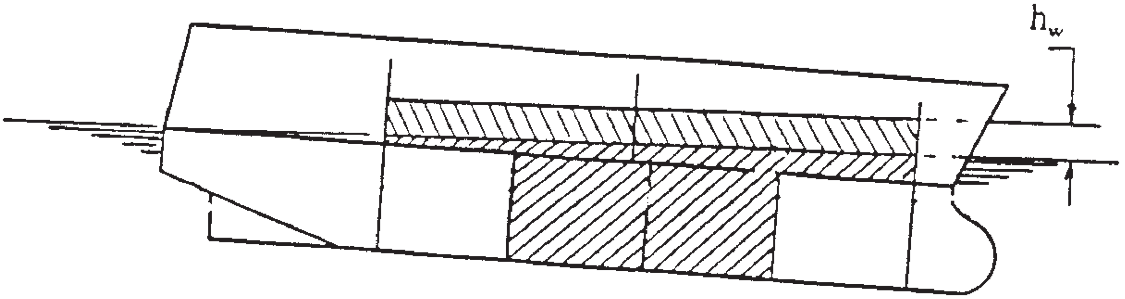

Kannen reuna veden alla

EUROOPAN PARLAMENTIN JA NEUVOSTON DIREKTIIVI 2003/30/EY, annettu 8 päivänä toukokuuta 2003, liikenteen biopolttoaineiden ja muiden uusiutuvien polttoaineiden käytön edistämisestä

EUROOPAN PARLAMENTTI JA EUROOPAN UNIONIN NEUVOSTO, jotka

ottavat huomioon Euroopan yhteisön perustamissopimuksen ja erityisesti sen 175 artiklan 1 kohdan,

ottavat huomioon komission ehdotuksen ([1]),

ottavat huomioon Euroopan talous- ja sosiaalikomitean lausunnon ([2]),

ottavat huomioon alueiden komitean lausunnon ([3]),

noudattavat perustamissopimuksen 251 artiklassa määrättyä menettelyä ([4]),

sekä katsovat seuraavaa:

(1) Eurooppa-neuvosto hyväksyi Göteborgissa 15 ja 16 päivänä kesäkuuta 2001 pitämässään kokouksessa yhteisön kestävän kehityksen strategian, joka koostuu useista eri toimenpiteistä, muun muassa biopolttoaineiden kehittämisestä.

(2) Perustamissopimuksen 174 artiklan 1 kohdassa tarkoitettu luonnonvarojen harkittu ja järkevä käyttö koskee muun muassa öljyä, maakaasua ja kiinteitä polttoaineita, jotka ovat paitsi keskeisen tärkeitä energialähteitä myös merkittävimmät hiilidioksidipäästöjen aiheuttajat.

(3) Monenlaista biomassaa, joka on peräisin maa- ja metsätalouden tuotteista sekä metsätalouden, metsäteollisuuden ja maatalouselintarviketeollisuuden jätetuotteista ja jätteistä, voitaisiin kuitenkin käyttää biopolttoaineiden tuottamiseen.

(4) Liikenteen osuus energian loppukäytöstä yhteisössä on yli 30 prosenttia, ja se kasvaa jatkuvasti; tämä kasvusuuntaus voimistuu edelleen, ja hiilidioksidipäästöjen määrä lisääntyy siten, että se on ehdokasmaissa prosenttiyksikköinä ilmaistuna suurempi niiden liityttyä Euroopan unioniin.

(5) Liikennettä koskevassa komission valkoisessa kirjassa "Eurooppalainen liikennepolitiikka vuoteen 2010: valintojen aika" odotetaan liikenteen aiheuttamien hiilidioksidipäästöjen kasvavan vuosien 1990 ja 2010 välillä 50 prosenttia eli noin 1 113 miljoonaan tonniin pääasiassa tieliikenteen takia, joka aiheuttaa 84 prosenttia koko liikenteen hiilidioksidipäästöistä. Tämän vuoksi valkoisessa kirjassa vaaditaan ekologisesta näkökulmasta lähtien, että liikenteen riippuvuutta öljystä (nyt 98 prosenttia) on vähennettävä käyttämällä vaihtoehtoisia polttoaineita kuten biopolttoaineita.

(6) Biopolttoaineiden käytön lisääminen liikenteessä on osa toimenpidekokonaisuutta, joka on tarpeen Kioton pöytäkirjan noudattamiseksi, sekä kaikkia poliittisia toimenpidekokonaisuuksia, joita tarvitaan pitemmälle menevien sitoumusten täyttämiseksi tältä osin.

(7) Biopolttoaineiden käytön lisääminen liikenteessä, sulkematta kuitenkaan pois muita mahdollisia vaihtoehtoisia polttoaineita, joita ovat autoille tarkoitettu nestekaasu (LPG) ja paineistettu maakaasu (CNG), on eräs keino, jolla yhteisö voi vähentää riippuvuuttaan tuontienergiasta ja vaikuttaa liikenteen polttoainemarkkinoihin ja siten energian huoltovarmuuteen keskipitkällä ja pitkällä aikavälillä. Tämän ei kuitenkaan olisi millään tavoin rajoitettava polttoaineen laatua, ajoneuvojen päästöjä ja ilman laatua koskevan yhteisön lainsäädännön noudattamisen merkitystä.

(8) Tekniikan kehityksen seurauksena useimmissa Euroopan unionin alueella tällä hetkellä liikenteessä olevissa ajoneuvoissa voidaan käyttää matalapitoista biopolttoaineseosta ongelmitta. Viimeisin tekninen kehitys on mahdollistanut biopolttoaineen osuuden lisäämisen seoksissa. Jotkut maat käyttävät jo biopolttoaineseoksia, joissa biopolttoainepitoisuus on 10 prosenttia tai sitä korkeampi.

(9) Sidonnaisajoneuvot antavat mahdollisuuden käyttää seoksia, joissa on korkeampi biopolttoainepitoisuus. Joissakin kaupungeissa sidonnaisajoneuvot toimivat jo puhtailla biopolttoaineilla, jotka ovat joissain tapauksissa omalta osaltaan parantaneet ilmanlaatua kaupunkialueilla. Jäsenvaltiot voisivat siksi edelleen edistää biopolttoaineiden käyttöä julkisessa liikenteessä.

(10) Biopolttoaineiden käytön edistäminen liikenteessä on askel kohti biomassan laajempaa käyttöä, mikä mahdollistaa biopolttoaineiden laajemman kehittämisen tulevaisuudessa sulkematta kuitenkaan pois muita vaihtoehtoja kuten vetyä.

(11) Biopolttoaineiden käytön lisäämistä koskevan jäsenvaltioiden tutkimuspolitiikan olisi koskettava merkittävässä määrin myös vetyä ja sen olisi edistettävä kyseistä vaihtoehtoa asiaankuuluvat yhteisön puiteohjelmat huomioon ottaen.

([1]) EYVL C 103 E, 30.4.2002, s. 205 ja EYVL C 331 E, 31.12.2002, s. 291.
([2]) EYVL C 149, 21.6.2002, s. 7.
([3]) EYVL C 278, 14.11.2002, s. 29.
([4]) Euroopan parlamentin lausunto, annettu 4. heinäkuuta 2002 (ei vielä julkaistu virallisessa lehdessä), neuvoston yhteinen kanta, vahvistettu 18. marraskuuta 2002 (EUVL C 32 E, 11.2.2003, s. 1) ja Euroopan parlamentin päätös, tehty 12. maaliskuuta 2003 (ei vielä julkaistu virallisessa lehdessä).

(12) Puhdasta kasviöljyä, joka on tuotettu öljykasveista puristamalla, uuttamalla tai vastaavalla menetelmällä ja joka voi olla jalostamatonta tai jalostettua mutta ei kemiallisesti muunneltua, voidaan myös käyttää biopolttoaineena niissä erityistapauksissa, joissa sen käyttö soveltuu moottorin tyyppiin ja joissa se täyttää päästöjä koskevat vaatimukset.

(13) Uudentyyppisten polttoaineiden olisi oltava tunnettujen teknisten standardien mukaisia, jotta kuluttajat ja ajoneuvojen valmistajat hyväksyisivät ne entistä suuremmassa määrin ja jotta ne leviäisivät markkinoille. Tekniset standardit ovat myös päästöjä koskevien vaatimusten ja päästöjen valvonnan perustana. Sen varmistamisessa, että uudentyyppiset polttoaineet täyttävät nykyiset tekniset standardit, jotka on suurelta osin kehitetty tavanomaisia fossiilisia polttoaineita varten, voidaan kohdata vaikeuksia. Komission ja standardointielinten olisi valvottava kehitystä sekä aktiivisesti mukautettava ja kehitettävä standardeja, etenkin haihtumista koskevia näkökohtia, niin että voidaan ottaa käyttöön uudenlaisia polttoaineita ja samalla pitää voimassa ympäristönsuojelun tasoa koskevat vaatimukset.

(14) Bioetanolin ja biodieselin olisi niitä ajoneuvoissa puhtaina tai sekoituksina käytettäessä täytettävä laatuvaatimukset, joilla varmistetaan moottorin optimaalinen suorituskyky. Todettakoon, että sellaisen dieselmoottoreissa käytettäväksi tarkoitetun biodieselin osalta, joka valmistetaan esteröimällä, voitaisiin soveltaa Euroopan standardointikomitean (CEN) standardia prEN 14214 rasvahappojen metyyliestereistä (FAME). Euroopan standardointikomitean olisi samalla tavoin vahvistettava asianmukaiset standardit muille Euroopan unionissa käytettäville liikenteen biopolttoainetuotteille.

(15) Biopolttoaineiden käytön edistäminen siten, että noudatetaan yhteistä maatalouspolitiikkaa koskevissa säännöissä vahvistettuja kestäviä maa- ja metsätalouden toimintatapoja, voi luoda uusia maaseudun kestävän kehittämisen mahdollisuuksia entistä markkinalähtöisemmässä yhteisessä maatalouspolitiikassa, joka suuntautuu entistä enemmän Euroopan markkinoihin ja jossa pyritään ottamaan huomioon maaseudulla elämisen laadukkuus ja monimuotoinen maatalous, ja se voi avata uusia markkinoita innovatiivisille maataloustuotteille nykyisten ja tulevien jäsenvaltioiden osalta.

(16) Neuvosto hyväksyi 8 päivänä kesäkuuta 1998 [1] antamassaan päätöslauselmassa uusiutuvia energialähteitä koskevan komission strategian ja toimintasuunnitelman ja pyysi erityisiä toimenpiteitä biopolttoaineiden alalla.

(17) Komission vihreässä kirjassa "Energiahuoltostrategia Euroopalle" asetetaan tavoitteeksi, että 20 prosenttia tavanomaisista polttoaineista korvataan vaihtoehtoisilla polttoaineilla tieliikenteen alalla vuoteen 2020 mennessä.

(18) Vaihtoehtoiset polttoaineet voivat saada jalansijaa markkinoilla ainoastaan, jos niitä on laajalti saatavilla ja jos ne ovat kilpailukykyisiä.

(19) Euroopan parlamentti vaati 18 päivänä kesäkuuta 1998 antamassaan päätöslauselmassa [2], että biopolttoaineiden markkinaosuus kasvatetaan viidessä vuodessa kahteen prosenttiin toteuttamalla toimenpidekokonaisuus, johon sisältyy verovapautus, jalostusteollisuudelle myönnettävä rahoitustuki sekä öljy-yhtiöiden velvoittaminen käyttämään tuotteissaan tietty vähimmäismäärä biopolttoaineita.

(20) Tapa, jolla kansallisilla ja yhteisön markkinoilla voidaan parhaiten kasvattaa biopolttoaineiden osuutta, riippuu voimavarojen ja raaka-aineiden saatavuudesta, biopolttoaineiden käytön edistämiseksi toteutettavasta kansallisesta ja yhteisön politiikasta, verojärjestelyistä sekä kaikkien sidosryhmien/osapuolten asianmukaisesta osallistumisesta.

(21) Biopolttoaineiden käytön edistämiseen tähtäävä kansallinen politiikka ei saisi estää sellaisten polttoaineiden vapaata liikkumista, jotka ovat yhteisön lainsäädännössä säädettyjen yhdenmukaisten ympäristövaatimusten mukaisia.

(22) Biopolttoaineiden tuotannon ja käytön edistäminen voi osaltaan vähentää riippuvuutta energiantuonnista ja kasvihuonekaasupäästöjä. Puhtaita tai sekoituksina olevia biopolttoaineita voidaan periaatteessa lisäksi käyttää nykyisissä moottoriajoneuvoissa ja nykyistä moottoriajoneuvojen polttoainejakelujärjestelmää hyödyntäen. Biopolttoaineen sekoittaminen fossiilisiin polttoaineisiin voi edistää mahdollisuuksia alentaa kustannuksia yhteisön jakelujärjestelmässä.

(23) Suunnitellun toiminnan tavoitetta, joka on sellaisten yleisten periaatteiden käyttöönotto, jotka edellyttävät biopolttoaineiden prosentuaalisen vähimmäisosuuden kaupan pitämistä ja jakelua, ei voida riittävällä tavalla saavuttaa jäsenvaltioiden toimin, ja se voidaan toiminnan laajuuden vuoksi saavuttaa paremmin yhteisön tasolla, joten yhteisö voi toteuttaa toimenpiteitä perustamissopimuksen 5 artiklassa vahvistetun toissijaisuusperiaatteen mukaisesti. Mainitussa artiklassa vahvistetun suhteellisuusperiaatteen mukaisesti tässä direktiivissä ei ylitetä sitä, mikä on tämän tavoitteen saavuttamiseksi tarpeen.

(24) Olisi edistettävä tutkimusta ja teknologista kehittämistä, joka koskee biopolttoaineita kestävän kehityksen alalla.

(25) Biopolttoaineiden käytön lisäämisen yhteydessä olisi laadittava yksityiskohtainen selvitys sen ympäristö-, talous- ja sosiaalisista vaikutuksista, jotta voidaan päättää, onko aiheellista lisätä biopolttoaineiden osuutta suhteessa tavanomaisiin polttoaineisiin.

[1] EYVL C 198, 24.6.1998, s. 1.

[2] EYVL C 210, 6.7.1998, s. 215.

(26) Olisi säädettävä, että luetteloa biopolttoaineista, polttoaineiden uusiutuvista energialähteistä peräisin olevaa prosentuaalista osuutta sekä aikataulua, joka koskee biopolttoaineiden käyttöönottoa liikennepolttoaineiden markkinoilla, on mahdollista mukauttaa nopeasti tekniikan kehitykseen sekä käyttöönoton ensimmäisen vaiheen ympäristövaikutuksista tehtävän arvioinnin tuloksiin.

(27) Olisi otettava käyttöön toimenpiteitä, joilla voidaan nopeasti kehittää laatuvaatimuksia moottoriajoneuvoissa sekä puhtaina että tavanomaisiin polttoaineisiin sekoitettuina käytettäviä biopolttoaineita varten. Vaikka jätteiden biohajoava osa voi olla käyttökelpoinen biopolttoaineiden tuotantolähde, laatuvaatimuksissa on otettava huomioon jätteen mahdollinen saastuminen, jotta vältetään tiettyjen komponenttien aiheuttama ajoneuvon vahingoittuminen tai päästöjen laadun huonontuminen.

(28) Biopolttoaineiden käytön rohkaisemisen olisi sovittava yhteen huoltovarmuuden ja ympäristötavoitteiden sekä kunkin jäsenvaltion vastaavien toimintatavoitteiden ja toimenpiteiden kanssa. Tässä yhteydessä jäsenvaltiot voivat tutkia kustannustehokkaita tapoja tehdä biopolttoaineiden käyttömahdollisuuksia tunnetuiksi.

(29) Tämän direktiivin täytäntöönpanemiseksi tarvittavista toimenpiteistä olisi päätettävä menettelystä komissiolle siirrettyä täytäntöönpanovaltaa käytettäessä 28 päivänä kesäkuuta 1999 tehdyn neuvoston päätöksen 1999/468/EY ([1]) mukaisesti,

OVAT ANTANEET TÄMÄN DIREKTIIVIN:

1 artikla

Tällä direktiivillä on tarkoitus edistää biopolttoaineiden ja muiden uusiutuvien polttoaineiden käyttöä dieselöljyn tai bensiinin korvaamiseksi kunkin jäsenvaltion liikenteessä, millä pyritään omalta osaltaan edistämään tavoitteiden saavuttamista, joita ovat muun muassa ilmastonmuutosta koskevien sitoumusten noudattaminen, ympäristöystävällinen huoltovarmuus ja uusiutuvien energialähteiden käytön edistäminen.

2 artikla

1. Tässä direktiivissä tarkoitetaan:

a) ’biopolttoaineilla’ nestemäisiä tai kaasumaisia liikenteessä käytettäviä polttoaineita, jotka tuotetaan biomassasta;

b) ’biomassalla’ maataloudesta (kasvi- ja eläinaineet mukaan lukien), metsätaloudesta ja niihin liittyvästä teollisuudesta peräisin olevien tuotteiden, jätteiden ja jätetuotteiden biohajoavaa osaa sekä teollisuus- ja yhdyskuntajätteiden biohajoavaa osaa;

c) ’muilla uusiutuvilla polttoaineilla’ muita uusiutuvia polttoaineita kuin biopolttoaineita, jotka ovat peräisin direktiivissä 2001/77/EY ([2]) määritellyistä uusiutuvista energialähteistä ja joita käytetään liikenteessä;

d) ’energiasisällöllä’ polttoaineen alempaa lämpöarvoa.

2. Biopolttoaineina pidetään ainakin seuraavia tuotteita:

a) ’bioetanoli’: etanoli, joka tuotetaan biomassasta ja/tai jätteiden biohajoavasta osasta käytettäväksi biopolttoaineena;

b) ’biodiesel’: laadultaan dieselöljyä vastaava metyyliesteri, joka tuotetaan kasvi- tai eläinöljystä käytettäväksi biopolttoaineena;

c) ’biokaasu’: laadultaan maakaasua vastaavaksi puhdistettavissa oleva polttokaasu, joka tuotetaan biomassasta ja/tai jätteiden biohajoavasta osasta käytettäväksi biopolttoaineena, tai puukaasu;

d) ’biometanoli’: metanoli, joka tuotetaan biomassasta käytettäväksi biopolttoaineena;

e) ’biodimetyylieetteri’: dimetyylieetteri, joka tuotetaan biomassasta käytettäväksi biopolttoaineena;

f) ’bioETBE’ (etyyli-tert-butyylieetteri): bioetanolin pohjalta tuotettu ETBE. Biopolttoaineeksi laskettava bioETBE:n tilavuusprosenttiosuus on 47;

g) ’bioMTBE (metyyli-tert-butyylieetteri)’: biometanolin pohjalta tuotettu polttoaine. Biopolttoaineeksi laskettava bioMTBE:n tilavuusprosenttiosuus on 36;

h) ’synteettiset biopolttoaineet’: biomassasta tuotetut synteettiset hiilivedyt tai synteettiset hiilivetyseokset;

i) ’biovety’: vety, joka tuotetaan biomassasta ja/tai jätteiden biohajoavasta osasta käytettäväksi polttoaineena;

j) ’puhdas kasviöljy’: öljy, joka on tuotettu öljykasveista puristamalla, uuttamalla tai vastaavalla menetelmällä ja joka voi olla jalostamatonta tai jalostettua mutta ei kemiallisesti muunneltua, kun se soveltuu käytetyn moottorin tyyppiin ja täyttää päästöjä koskevat vaatimukset.

3 artikla

1. a) Jäsenvaltioiden olisi varmistettava, että niiden markkinoille saatetaan biopolttoaineita ja muita uusiutuvia polttoaineita vähimmäisosuus, ja sitä varten niiden on asetettava ohjeellisia kansallisia tavoitteita.

b) i) Näiden tavoitteiden viitearvo on 2 prosenttia laskettuna energiasisällön perusteella kaikesta 31 päivään joulukuuta 2005 mennessä niiden markkinoille saatetusta liikennekäyttöön tarkoitetusta bensiinistä ja dieselöljystä.

([1]) EYVL L 184, 17.7.1999, s. 23.

([2]) Euroopan parlamentin ja neuvoston direktiivi 2001/77/EY, annettu 27 päivänä syyskuuta 2001, sähköntuotannon edistämisestä uusiutuvista energialähteistä tuotetun sähkön sisämarkkinoilla (EYVL L 283, 27.10.2001, s. 33).

ii) Näiden tavoitteiden viitearvo on 5,75 prosenttia laskettuna energiasisällön perusteella kaikesta 31 päivään joulukuuta 2010 mennessä niiden markkinoille saatetusta liikennekäyttöön tarkoitetusta bensiinistä ja dieselöljystä.

2. Biopolttoaineita voidaan asettaa saataville seuraavissa muodoissa:

a) puhtaina biopolttoaineina tai korkeina pitoisuuksina kivennäisöljyjohdannaisissa liikennesovelluksia koskevien erityisten laatustandardien mukaisesti;

b) kivennäisöljyjohdannaisiin sekoitettuina biopolttoaineina siten, että täytetään asianmukaiset eurooppalaiset standardit, joissa määritetään liikennepolttoaineita koskevat tekniset vaatimukset (EN 228 ja EN 590);

c) biopolttoaineista saatavina nesteinä, kuten ETBE:nä (etyyli-tert-butyylieetteri), joiden sisältämän biopolttoaineen prosenttiosuus on 2 artiklan 2 kohdan mukainen.

3. Jäsenvaltioiden on seurattava, minkälaisia vaikutuksia aiheutuu sellaisen dieselöljyn, johon on sekoitettu yli 5 prosenttia biopolttoainetta, käytöstä ajoneuvoissa, joita ei ole mukautettu tällaista käyttöä varten, sekä toteutettava tarvittaessa toimenpiteet, joilla varmistetaan päästönormeja koskevan yhteisön lainsäädännön noudattaminen.

4. Jäsenvaltioiden olisi toimenpiteitä toteuttaessaan otettava huomioon erilaisten biopolttoaineiden ja muiden uusiutuvien polttoaineiden ilmastoon ja ympäristöön kohdistuva kokonaisvaikutus, ja ne voivat tukea ensisijaisesti niitä polttoaineita, joilla tämä kokonaisvaikutus on erittäin hyvä ja kustannustehokas, ottaen samalla huomioon myös kilpailukyvyn ja huoltovarmuuden.

5. Jäsenvaltioiden on huolehdittava, että biopolttoaineiden ja muiden uusiutuvien polttoaineiden saatavuudesta tiedotetaan yleisölle. Myyntipisteissä on biopolttoaineiden prosenttiosuuksien osalta oltava erityismerkintä, jos kivennäisöljyjohdannaisiin sekoitetun biopolttoaineen, joka on rasvahapon metyyliesteriä (FAME) tai bioetanolia, osuus ylittää viisi prosenttia.

4 artikla

1. Jäsenvaltioiden on toimitettava ennen kunkin vuoden heinäkuun 1 päivää komissiolle kertomus

— toteutetuista toimenpiteistä, joilla edistetään biopolttoaineiden tai muiden uusiutuvien polttoaineiden käyttöä dieselöljyn tai bensiinin korvaamiseksi liikenteessä,

— kansallisista voimavaroista, jotka on osoitettu biomassan tuotantoon energian tuottamiseksi muuta kuin liikennettä varten,

— liikennepolttoaineiden kokonaismyynnistä ja markkinoille saatettujen puhtaiden tai sekoitettujen biopolttoaineiden ja muiden uusiutuvien polttoaineiden osuudesta edellisen vuoden aikana. Tarvittaessa jäsenvaltioiden on ilmoitettava raakaöljyn tai öljytuotteiden tarjontaan liittyvistä poikkeuksellisista olosuhteista, jotka ovat vaikuttaneet biopolttoaineiden ja muiden uusiutuvien polttoaineiden markkinointiin.

Jäsenvaltioiden on ensimmäisessä tämän direktiivin voimaantulon jälkeen antamassaan kertomuksessa ilmoitettava ensimmäistä vaihetta koskevat ohjeelliset kansalliset tavoitteensa. Vuotta 2006 koskevassa kertomuksessa jäsenvaltioiden on ilmoitettava toista vaihetta koskevat ohjeelliset kansalliset tavoitteensa.

Näissä kertomuksissa kansallisten tavoitteiden poikkeaminen 3 artiklan 1 kohdan b alakohdassa mainituista viitearvoista on perusteltava, ja se voi perustua seuraaviin tekijöihin:

a) objektiiviset tekijät, kuten rajalliset kansalliset voimavarat tuottaa biopolttoaineita biomassasta;

b) niiden kansallisten voimavarojen määrä, jotka on osoitettu biomassan tuotantoon energian tuottamiseksi muuta kuin liikennettä varten, sekä liikenteessä käytettävien polttoaineiden kansallisten markkinoiden tekniset ja ilmastolliset erityispiirteet;

c) kansalliset politiikat, joilla osoitetaan vertailukelpoiset voimavarat muiden, uusiutuviin energialähteisiin perustuvien liikennepolttoaineiden tuotantoon ja joilla pyritään samoihin päämääriin kuin tällä direktiivillä.

2. Komissio toimittaa 31 päivään joulukuuta 2006 mennessä ja sen jälkeen joka toinen vuosi Euroopan parlamentille ja neuvostolle arviointikertomuksen biopolttoaineiden ja muiden uusiutuvien polttoaineiden käytön edistymisestä jäsenvaltioissa.

Kertomuksessa käsitellään ainakin seuraavia seikkoja:

a) jäsenvaltioissa biopolttoaineiden ja muiden uusiutuvien polttoaineiden käytön edistämiseksi toteutettujen toimenpiteiden kustannustehokkuus;

b) biopolttoaineiden ja muiden uusiutuvien polttoaineiden osuuden edelleen kasvattamiseen liittyvät taloudelliset näkökohdat ja ympäristövaikutukset;

c) biopolttoaineiden ja muiden uusiutuvien polttoaineiden elinkaarinäkymät sen osoittamiseksi, mitä toimenpiteitä mahdollisesti voidaan toteuttaa niiden polttoaineiden käytön edistämiseksi vastaisuudessa, jotka ovat ilmastolle ja ympäristölle ystävällisiä ja tulevaisuudessa mahdollisesti kilpailukykyisiä ja kustannustehokkaita;

d) biopolttoaineiden tuotantoon käytettyjen kasvien viljelyn vaikutus kestävän kehityksen kannalta, erityisesti maankäyttö, viljelyintensiteetin taso, vuoroviljely ja torjuntaaineiden käyttö huomioon ottaen;

e) biopolttoaineiden ja muiden uusiutuvien polttoaineiden käytön arviointi sen osin, minkälaisia eri vaikutuksia niillä on ilmastonmuutoksen kannalta ja miten ne vaikuttavat hiilidioksidipäästöjen vähentämiseen;

f) liikenteen energiatehokkuutta lisäävien muiden toimenpiteiden pitkän aikavälin vaihtoehtojen tarkastelu.

Komissio tekee tämän kertomuksen perusteella Euroopan parlamentille ja neuvostolle tarvittaessa asianmukaisia ehdotuksia 3 artiklan 1 kohdassa säädetyn tavoitejärjestelmän muuttamiseksi. Jos kertomuksessa päädytään siihen, että ohjeellisia tavoitteita ei todennäköisesti saavuteta syistä, jotka eivät ole perusteltuja ja/tai jotka eivät liity uuteen tieteelliseen tietämykseen, on ehdotuksissa asianmukaisella tavalla käsiteltävä kansallisia tavoitteita, mukaan lukien mahdolliset pakottavat tavoitteet.

5 artikla

Tämän direktiivin 2 artiklan 2 kohdassa oleva luettelo voidaan mukauttaa tekniikan kehitykseen 6 artiklan 2 kohdassa tarkoitettua menettelyä noudattaen. Luetteloa mukautettaessa on otettava huomioon biopolttoaineiden vaikutus ympäristöön.

6 artikla

1. Komissiota avustaa komitea.

2. Jos tähän kohtaan viitataan, sovelletaan päätöksen 1999/468/EY 5 ja 7 artiklaa ottaen huomioon mainitun päätöksen 8 artiklan säännökset.

Päätöksen 1999/468/EY 5 artiklan 6 kohdassa tarkoitettu määräaika vahvistetaan kolmeksi kuukaudeksi.

3. Komitea vahvistaa työjärjestyksensä.

7 artikla

1. Jäsenvaltioiden on saatettava tämän direktiivin noudattamisen edellyttämät lait, asetukset ja hallinnolliset määräykset voimaan viimeistään 31 päivään joulukuuta 2004. Niiden on ilmoitettava tästä komissiolle viipymättä.

Näissä jäsenvaltioiden antamissa säädöksissä on viitattava tähän direktiiviin tai niihin on liitettävä tällainen viittaus, kun ne virallisesti julkaistaan. Jäsenvaltioiden on säädettävä siitä, miten viittaukset tehdään.

2. Jäsenvaltioiden on toimitettava komissiolle tässä direktiivissä tarkoitetuista kysymyksistä antamansa kansalliset säädökset.

8 artikla

Tämä direktiivi tulee voimaan päivänä, jona se julkaistaan *Euroopan unionin virallisessa lehdessä.*

9 artikla

Tämä direktiivi on osoitettu kaikille jäsenvaltioille.

Tehty Brysselissä 8 päivänä toukokuuta 2003.

Euroopan parlamentin puolesta	*Neuvoston puolesta*
Puhemies	*Puheenjohtaja*
P. COX	M. CHRISOCHOÏDIS

II

(Säädökset, joita ei tarvitse julkaista)

NEUVOSTO

NEUVOSTON PÄÄTÖS,

tehty 13 päivänä toukokuuta 2003,

luvan antamisesta Saksalle soveltaa jäsenvaltioiden liikevaihtoverolainsäädännön yhdenmukaistamisesta annetun kuudennen neuvoston direktiivin 77/388/ETY 17 artiklasta poikkeavaa toimenpidettä

(2003/354/EY)

EUROOPAN UNIONIN NEUVOSTO, joka

ottaa huomioon Euroopan yhteisön perustamissopimuksen,

ottaa huomioon jäsenvaltioiden liikevaihtoverolainsäädännön yhdenmukaistamisesta — yhteinen arvonlisäverojärjestelmä: yhdenmukainen määräytymisperuste 17 päivänä toukokuuta 1977 annetun kuudennen neuvoston direktiivin 77/388/ETY ([1]) ja erityisesti sen 27 artiklan 1 kohdan,

ottaa huomioon komission ehdotuksen ([2]),

sekä katsoo seuraavaa:

(1) Saksan viranomaiset pyysivät komission pääsihteeristön 17 päivänä joulukuuta 2002 saapuneeksi kirjaamassa kirjeessä lupaa jatkaa poikkeavan toimenpiteen soveltamista, johon niille on myönnetty lupa neuvoston päätöksen 2000/186/EY ([3]) 1 artiklassa.

(2) Pyynnöstä on ilmoitettu muille jäsenvaltioille 17 päivänä tammikuuta 2003.

(3) Poikkeavan toimenpiteen tarkoituksena on sulkea kokonaan arvonlisäveron vähennysoikeuden ulkopuolelle tavaroihin ja palveluihin liittyvät kustannukset, jos niitä käytetään yli 90 prosentin osuudella verovelvollisen tai tämän henkilöstön yksityisiin tarpeisiin tai yleisesti ottaen muuhun kuin liiketoiminnan harjoittamiseen. Tämän direktiivin 77/388/ETY 17 artiklasta, sellaisena kuin se on muutettuna mainitun direktiivin 28 artiklalla, poikkeavan toimenpiteen perusteena on tarve yksinkertaistaa arvonlisäveron perintää; se vaikuttaa ainoastaan vähäisessä määrin lopullisessa kulutusvaiheessa kannettavan veron määrään.

(4) Luvan voimassaolo on päättynyt 31 päivänä joulukuuta 2002, vaikka oikeudellinen tilanne ja tosiseikat, joihin yksinkertaistavan toimenpiteen soveltaminen perustui, eivät ole muuttuneet ja ovat edelleen voimassa.

(5) Tämän uuden luvan voimassaolo olisi kuitenkin rajoitettava 30 päivään kesäkuuta 2004. Tämä enimmäisaika mahdollistaa poikkeuksen arvioinnin tuomioistuimen asiassa C-17/01 todennäköisesti vuoden 2003 aikana antaman tuomion perusteella.

(6) Poikkeus ei vaikuta kielteisesti arvonlisäverosta saataviin yhteisöjen omiin varoihin,

ON TEHNYT TÄMÄN PÄÄTÖKSEN:

1 artikla

Poiketen siitä, mitä direktiivin 77/388/ETY 17 artiklan 2 kohdassa säädetään, Saksalle annetaan lupa sulkea arvonlisäveron vähennysoikeuden ulkopuolelle tavaroihin ja palveluihin liittyvät kustannukset, jos niitä käytetään yli 90 prosentin osuudella verovelvollisen tai tämän henkilöstön yksityisiin tarpeisiin tai yleisesti ottaen muuhun kuin liiketoiminnan harjoittamiseen.

2 artikla

Tätä päätöstä sovelletaan 30 päivään kesäkuuta 2004.

([1]) EYVL L 145, 13.6.1977, s. 1, direktiivi sellaisena kuin se on viimeksi muutettuna direktiivillä 2002/93/EY (EYVL L 331, 7.12.2002, s. 27).
([2]) 18 päivänä maaliskuuta 2003 tehty ehdotus (ei vielä julkaistu virallisessa lehdessä).
([3]) EYVL L 59, 4.3.2000, s. 12.

3 artikla

Tämä päätös on osoitettu Saksan liittotasavallalle.

Tehty Brysselissä 13 päivänä toukokuuta 2003.

Neuvoston puolesta
Puheenjohtaja
M. CHRISOCHOÏDIS

KOMISSIO

KOMISSION PÄÄTÖS,

tehty 9 päivänä huhtikuuta 2003,

EY:n perustamissopimuksen 81 artiklan soveltamisesta (Asia COMP/E-3/36.700 — Teollisuus- ja lääkkeelliset kaasut)

tehdyn päätöksen 2003/207/EY muuttamisesta

(tiedoksiannettu numerolla K(2003) 1180)

(Ainoastaan englannin- ja hollanninkieliset tekstit ovat todistusvoimaiset)

(2003/355/EY)

EUROOPAN YHTEISÖJEN KOMISSIO, joka

ottaa huomioon Euroopan yhteisön perustamissopimuksen,

ottaa huomioon 6 päivänä helmikuuta 1962 annetun neuvoston asetuksen N:o 17 eli perustamissopimuksen 85 ja 86 artiklan ensimmäisen täytäntöönpanoasetuksen ([1]), sellaisena kuin se on viimeksi muutettuna asetuksella (EY) N:o 1216/1999 ([2]), ja erityisesti sen 3 artiklan ja 15 artiklan 2 kohdan,

ottaa huomioon perustamissopimuksen 81 artiklan soveltamisesta (Asia COMP/E-3/36.700 — Teollisuus- ja lääkkeelliset kaasut) 24 päivänä heinäkuuta 2002 tehdyn komission päätöksen 2003/207/EY ([3]) (jäljempänä 'päätös'),

sekä katsoo seuraavaa:

(1) Päätöksessä komissio katsoi, että maalis- ja lokakuussa 1994 pidetyissä kokouksissa käytiin kilpailun vastaisia keskusteluja pieniin asiakkaisiin sovellettavista kaasupullokaasujen hinta-asteikoista ja vähimmäishinnoista tarkoituksena sopia niistä joidenkin yritysten kesken, mukaan luettuna Westfalen Gassen Nederland BV (jäljempänä 'Westfalen'). ([4])

(2) Tämän vuoksi Westfalenin katsottiin osallistuneen seuraaviin sopimuksiin ja/tai yhdenmukaistettuihin menettelytapoihin ([5]):

a) hinnankorotuksista sopiminen lokakuusta 1994 joulukuuhun 1995 eli sen vuoden loppuun, jona hinnankorotukset piti toteuttaa;

b) kilpailukieltokausien sopiminen lokakuusta 1994 tammikuuhun 1995 edellä mainittujen hinnankorotusten toteuttamiseksi;

c) vähimmäishintojen sopiminen maaliskuusta 1994 joulukuuhun 1995 eli sen vuoden loppuun, jonka osalta sovittiin vähimmäishinnoista.

(3) Näin ollen komissio katsoi, että Westfalen rikkoi EY:n perustamissopimuksen 81 artiklan 1 kohtaa maaliskuusta 1994 joulukuuhun 1995 ([6]) ja että se osallistui seuraaviin sopimuksiin ja/tai yhdenmukaistettuihin menettelytapoihin ([7]):

a) hinnankorotuksista sopiminen lokakuusta 1994 joulukuuhun 1995;

b) kilpailukieltokausista sopiminen lokakuusta 1994 tammikuuhun 1995;

c) vähimmäishinnoista sopiminen maaliskuusta 1994 joulukuuhun 1995.

(4) Komissio päätteli, että tämä antoi aiheen määrätä Westfalenille sakkoja, joiden määrän lähtökohtana oli 0,45 miljoonaa euroa; sitä korotettiin 15 prosentilla rikkomisen keston perusteella, jolloin Westfalenin sakkojen perusmääräksi tuli 0,51 miljoonaa euroa ([8]). Otettuaan huomioon yhtiötä koskevat lieventävät seikat komissio päätteli, että sakkojen määräksi on oikeutettua määritellä 0,43 miljoonaa euroa ennen sakkojen määräämättä jättämisestä tai lieventämisestä kartelleja koskevissa asioissa annetun komission tiedonannon soveltamista ([9]). Koska kyseistä komission tiedonantoa ei voitu soveltaa Westfalenin osalta, komissio määräsi sille sakkoa yhteensä 0,43 miljoonaa euroa ([10]).

(5) Westfalen nosti asiasta kanteen 4 päivänä lokakuuta 2002 yhteisöjen ensimmäisen oikeusasteen tuomioistuimessa ([11]) ja kiisti päätöksen vedoten eräisiin perusteisiin kuten siihen, ettei se ollut osallistunut maaliskuussa 1994 pidettyyn kokoukseen.

([1]) EYVL 13, 21.2.1962, s. 204/62.
([2]) EYVL L 148, 15.6.1999, s. 5.
([3]) EUVL L 84, 1.4.2003, s. 1.
([4]) Päätöksen johdanto-osan 205 kappale.
([5]) Päätöksen johdanto-osan 393 kappale.
([6]) Päätöksen johdanto-osan 433 kappale.
([7]) Päätöksen johdanto-osan 436 kappale.
([8]) Päätöksen johdanto-osan 438 kappale.
([9]) Päätöksen johdanto-osan 449 ja 450 kappale.
([10]) Päätöksen johdanto-osan 460 kappale.
([11]) Asia T-303/02 Westfalen v. komissio (EYVL C 305, 7.12.2002, s. 25).

(6) Tämän kanteen yhteydessä komissio havaitsi, että se oli tehnyt arvioinnissaan asiavirheen, kun se ei ottanut huomioon sitä tosiseikkaa, että Westfalen ei todella ollut edustettuna yllä mainitussa maaliskuussa 1994 pidetyssä kokouksessa, vaan ainoastaan lokakuussa 1994 pidetyssä kokouksessa ([1]).

(7) Näin ollen on todettava, että Westfalen osallistui seuraaviin sopimuksiin ja/tai yhdenmukaistettuihin menettelytapoihin:

a) hinnankorotuksista sopiminen lokakuusta 1994 joulukuuhun 1995 eli sen vuoden loppuun, jona hinnankorotukset piti toteuttaa;

b) kilpailukieltokausien sopiminen lokakuusta 1994 tammikuuhun 1995 edellä mainittujen hinnankorotusten toteuttamiseksi;

c) vähimmäishintojen sopiminen lokakuusta 1994 joulukuuhun 1995 eli sen vuoden loppuun, jonka osalta sovittiin vähimmäishinnoista.

(8) Sen vuoksi on todettava, että Westfalen rikkoi EY:n perustamissopimuksen 81 artiklan 1 kohtaa lokakuusta 1994 joulukuuhun 1995 ja että se osallistui seuraaviin sopimuksiin ja/tai yhdenmukaistettuihin menettelytapoihin:

a) hinnankorotuksista sopiminen lokakuusta 1994 joulukuuhun 1995;

b) kilpailukieltokausista sopiminen lokakuusta 1994 tammikuuhun 1995;

c) vähimmäishinnoista sopiminen lokakuusta 1994 joulukuuhun 1995.

(9) Tämän seurauksena sakon lähtökohtana oleva määrä pysyy ennallaan, mutta rikkomisen keston perusteella tehtävä korotus alennetaan 10 prosenttiin, joten komission olisi ollut määritettävä Westfalenin sakon perusmääräksi 0,49 miljoonaa euroa. Westfaleniin sovellettavien lieventävien seikkojen huomioonottamisen jälkeen ja ennen sakkojen määräämättä jättämisestä tai lieventämisestä kartelleja koskevissa asioissa annetun komission tiedonannon soveltamista lasketun sakon olisi sen vuoksi oltava 0,41 miljoonaa euroa ja yhtiöön sovellettavien kokonaissakkojen määrä 0,41 miljoonaa euroa.

(10) Tämä muutos ei vaikuta muihin päätöksen kohteina oleviin osapuoliin eikä päätöksen muihin Westfalenia koskeviin seikkoihin.

(11) Päätöksessä Westfalenin maksettavaksi määrätyn ja tämän jo maksaman 0,43 miljoonan euron sakon ja sakon tällä päätöksellä 0,41 miljoonaan euroon alennetun määrän välinen erotus, 0,02 miljoonaa euroa, maksetaan takaisin Westfalenille,

ON TEHNYT TÄMÄN PÄÄTÖKSEN:

1 artikla

Muutetaan päätös 2003/207/EY seuraavasti:

1) Korvataan 1 artiklassa ilmaisu "Westfalen Gassen Nederland BV maaliskuusta 1994 joulukuuhun 1995" ilmaisulla "Westfalen Gassen Nederland BV lokakuusta 1994 joulukuuhun 1995".

2) Korvataan 3 artiklassa ilmaisu "Westfalen Gassen Nederland BV 0,43 miljoonaa euroa" ilmaisulla "Westfalen Gassen Nederland BV 0,41 miljoonaa euroa".

2 artikla

Tämä päätös on osoitettu seuraaville:

AGA AB
S-181 81 Lidingö

Air Liquide BV
De Witbogt 1
5652 AG Eindhoven
Nederland

Air Products Nederland BV
Klaprozenweg 101
Noordpoort
1033 NN Amsterdam
Nederland

BOC Group plc
Chertsey Road
Windlesham
GU20 6HJ — Surrey
United Kingdom

Messer Nederland BV
Middenweg 17
4782 PM Moerdijk
Nederland

NV Hoek Loos
Havenstraat 1
Postbus 78
3100 AB Schiedam
Nederland

Westfalen Gassen Nederland BV
Rigastraat 20
7418 EW Deventer
Nederland

Tehty Brysselissä 9 päivänä huhtikuuta 2003.

Komission puolesta

Mario MONTI

Komission jäsen

([1]) Ks. taulukko 5 päätöksen johdanto-osan 106 kappaleessa.

KOMISSION PÄÄTÖS,

tehty 16 päivänä toukokuuta 2003,

lintuinfluenssaa (*avian influenza*) koskevista suojatoimenpiteistä Belgiassa tehdyn päätöksen 2003/289/EY muuttamisesta toisen kerran

(tiedoksiannettu numerolla K(2003) 1688)

(Ainoastaan ranskan- ja hollanninkieliset tekstit ovat todistusvoimaiset)

(ETA:n kannalta merkityksellinen teksti)

(2003/356/EY)

EUROOPAN YHTEISÖJEN KOMISSIO, joka

ottaa huomioon Euroopan yhteisön perustamissopimuksen,

ottaa huomioon eläinlääkärin- ja kotieläinjalostustarkastuksista yhteisön sisäisessä tiettyjen elävien eläinten ja tuotteiden kaupassa 26 päivänä kesäkuuta 1990 annetun neuvoston direktiivin 90/425/ETY ([1]), sellaisena kuin se on viimeksi muutettuna neuvoston direktiivillä 2002/33/EY ([2]), ja erityisesti sen 10 artiklan,

ottaa huomioon eläinlääkärintarkastuksista yhteisön sisäisessä kaupassa sisämarkkinoiden toteuttamista varten 11 päivänä joulukuuta 1989 annetun neuvoston direktiivin 89/662/ETY ([3]), sellaisena kuin se on viimeksi muutettuna direktiivillä 92/118/ETY ([4]), ja erityisesti sen 9 artiklan,

ottaa huomioon ihmisravinnoksi tarkoitettujen eläinperäisten tuotteiden tuotantoon, jalostukseen, jakeluun ja yhteisön alueelle tuomiseen liittyvistä eläinten terveyttä koskevista säännöistä 16 päivänä joulukuuta 2002 annetun neuvoston direktiivin 2002/99/EY ([5]) ja erityisesti sen 4 artiklan 1 ja 3 kohdan,

sekä katsoo seuraavaa:

(1) Belgian eläinlääkintäviranomaiset ilmoittivat komissiolle 16 päivänä huhtikuuta 2003 epäilevänsä vahvasti, että Limburgin provinssissa esiintyy lintuinfluenssaa, mikä sittemmin virallisesti vahvistettiin.

(2) Ennen taudin virallista vahvistamista Belgian viranomaiset toteuttivat viipymättä yhteisön toimenpiteistä avian-influenssan torjumiseksi annetussa neuvoston direktiivissä 92/40/ETY ([6]) säädetyt toimenpiteet.

(3) Selkeyden ja avoimuuden vuoksi komissio teki Belgian viranomaisia kuultuaan suojatoimenpiteistä Belgiassa vahvasti epäillyn lintuinfluenssan (*avian influenza*) osalta 16 päivänä huhtikuuta 2003 päätöksen 2003/275/EY ([7]), joka sittemmin korvattiin päätöksellä 2003/289/EY ([8]), sellaisena kuin se on muutettuna päätöksellä 2003/317/EY ([9]), jolla vahvistettiin Belgian viranomaisten toteuttamia toimenpiteitä.

(4) Belgiassa ei ole 27 päivän huhtikuuta jälkeen todettu lintuinfluenssatapauksia eikä -epäilyjä, joten taudin torjunnan voidaan päätellä onnistuneen. Vahvistetulla puskurivyöhykkeellä sijaitsevilta siipikarjatiloilta on poistettu siipikarja, jonka lisääminen aloitetaan puhdistuksen ja desinfioinnin jälkeisen odotusajan jälkeen.

(5) Jos uusia taudinpurkauksia ei esiinny, 26 päivään toukokuuta 2003 kestävän lisäodotusajan jälkeen vaikuttaa asianmukaiselta soveltaa voimassa olevia kaupparajoitteita vain aiempiin tautialueilla ja tämän alueen riittävällä puskurivyöhykkeellä niin, että muilta Belgian alueilta, joita voidaan pitää vapaina lintuinfluenssasta, tulevan elävän siipikarjan ja siipikarjatuotteiden kauppa sallitaan.

(6) Belgian aluejaon mukaisilta alueilta peräisin olevien, toiseen jäsenvaltioon tai kolmanteen maahan tarkoitettujen elävän siipikarjan ja siitosmunien lähetyksissä 27 päivästä toukokuuta 2003 lähtien mahdollisesti käytettävät eläinten terveystodistukset olisi muutettava vastaavasti.

(7) Päätöksessä 2003/289/EY säädettyjä toimenpiteitä olisi jatkettava edelleen ja mukautettava tautitilanteen kehityksen perusteella.

(8) Tässä päätöksessä säädetyt toimenpiteet ovat elintarvikeketjua ja eläinten terveyttä käsittelevän pysyvän komitean lausunnon mukaiset,

ON TEHNYT TÄMÄN PÄÄTÖKSEN:

1 artikla

Muutetaan päätös 2003/289/EY seuraavasti:

1) Korvataan 3 artiklan ensimmäinen kohta seuraavasti:

"Belgian toimivaltaisten viranomaisten on varmistettava, että siipikarjan ennaltaehkäisevä poistaminen rajoitusvyöhykkeillä ja liitteessä kuvatuilla vyöhykkeillä sijaitsevilta riskitiloilta sekä näillä riskialttiina pidetyillä alueilla pidettävän muun siipikarjan ja muiden lintujen teurastukset saadaan mahdollisimman nopeasti päätökseen, sanotun kuitenkaan rajoittamatta direktiivin 92/40/ETY mukaisesti jo toteutettuja toimenpiteitä."

([1]) EYVL L 224, 18.8.1990, s. 29.
([2]) EYVL L 315, 19.11.2002, s. 14.
([3]) EYVL L 395, 30.12.1989, s. 13.
([4]) EYVL L 62, 15.3.1993, s. 49.
([5]) EYVL L 18, 23.1.2003, s. 11.
([6]) EYVL L 167, 22.6.1992, s. 1.
([7]) EUVL L 99, 17.4.2003, s. 57.
([8]) EUVL L 105, 26.4.2003, s. 24.
([9]) EUVL L 115, 9.5.2003, s. 82.

2) Lisätään 7 a artikla seuraavasti:

"7 a artikla

1. Kuitenkin, keskiyöllä 26 päivänä toukokuuta 2003, jos

a) Belgiassa ei ilmoiteta uusista lintuinfluenssan taudinpurkauksista 26 päivään toukokuuta 2003 kello 17.00 mennessä, ja

b) kaikkien Belgiassa tartunnan saaneilla tai tartunnan saaneiksi epäillyillä tiloilla taikka lintuinfluenssan saastuttamilla tiloilla tehtyjen kliinisten tutkimusten ja laboratoriokokeiden tulokset ovat negatiivisia,

Korvataan 1 artikla seuraavasti:

'1 artikla

1. Belgian eläinlääkintäviranomaisten on varmistettava, ettei Antwerpenin ja Limburgin maakunnista lähetetä elävää siipikarjaa, siitosmunia tai tuoretta käsittelemätöntä ja lämpökäsittelemätöntä lantaa taikka kuiviketta muihin Belgian osiin, mihin jäsenvaltioihin tai kolmansiin maihin, sanotun kuitenkaan rajoittamatta Belgian neuvoston direktiivin 92/40/ETY mukaisesti valvontavyöhykkeillä soveltamia toimenpiteitä.

2. Belgian eläinlääkintäviranomaisten on varmistettava, ettei elävää siipikarjaa tai siitosmunia kuljeteta Antwerpenin ja Limburgin maakunnissa, sanotun kuitenkaan rajoittamatta Belgian neuvoston direktiivin 92/40/ETY mukaisesti valvontavyöhykkeillä toteuttamia toimenpiteitä.

3. Poiketen siitä, mitä 2 kohdassa säädetään, jos toimivaltaiset eläinlääkintäviranomaiset toteuttavat kaikki asianmukaiset bioturvallisuustoimenpiteet 4 ja 5 artiklan mukaisesti lintuinfluenssan leviämisen estämiseksi, ne voivat sallia seuraavien kuljetukset valvontavyöhykkeiden ulkopuolella sijaitsevilta alueilta:

a) välittömästi teurastettavaksi tarkoitettu siipikarja, munintansa lopettaneet kanat mukaan luettuina, toimivaltaisen eläinlääkintäviranomaisen nimeämään teurastamoon;

b) untuvikot ja nuorikot, jotka viedään virallisessa valvonnassa olevalle tilalle tai eläinsuojaan, jolla ei pidetä mitään muuta siipikarjaa;

c) siitosmunat, jotka viedään virallisessa valvonnassa olevaan hautomoon.

Jos a tai b alakohdan mukaisesti kuljetettava elävä siipikarja on peräisin jostakin toisesta jäsenvaltiosta tai kolmannesta maasta, Belgian viranomaisten ja sen jäsenvaltion tai kolmannen maan, josta lähettäminen tapahtuu, toimivaltaisen viranomaisen on hyväksyttävä kuljetus.

4. Poiketen siitä, mitä 2 kohdassa säädetään, jos toimivaltaiset eläinlääkintäviranomaiset toteuttavat kaikki asianmukaiset bioturvallisuustoimenpiteet lintuinfluenssan leviämisen estämiseksi, ne voivat sallia elävän siipikarjan ja siitosmunien kuljetukset, joita ei kielletä neuvoston direktiivissä 92/40/ETY, ja erityisesti untuvikkojen siirrot 9 artiklan 4 kohdan a, b ja c alakohdan säännösten mukaisesti, jos untuvikot kuljetetaan Antwerpenin ja Limburgin maakunnissa sijaitseville virallisessa valvonnassa oleville tiloille.'

2. Belgian on 1 kohdan soveltamiseksi ilmoitettava komissiolle ja muille jäsenvaltioille 26 päivänä toukokuuta 2003, täyttyvätkö 1 kohdassa säädetyt edellytykset.

3. Belgian alueelta Antwerpenin ja Limburgin maakuntia lukuun ottamatta tulevien elävän siipikarjan ja siitosmunien lähetysten mukana seuraavissa eläinten terveystodistuksissa, jotka päivätään 27 päivästä toukokuuta 2003 alkaen, edellyttäen että 2 kohdassa säädetyt edellytykset täyttyvät, on oltava seuraava maininta: 'Lähetys täyttää päätöksen 2003/356/EY mukaiset eläinlääkinnälliset edellytykset'."

3) Lisätään 4 artiklan a ja b alakohtaan sanan "palautetaan" jälkeen seuraava ilmaisu:

"sen jälkeen, kun ne on puhdistettu ja desinfioitu d alakohdan mukaisesti tai ne käsitellään muuten viranomaisvalvonnassa toimivaltaisen viranomaisen ohjeiden mukaisesti ristikontaminaation välttämiseksi"

4) Korvataan 8 artiklassa päivämäärä ja kellonaika "16 päivään toukokuuta 2003 kello 24.00" päivämäärällä ja kellonajalla "30 päivään toukokuuta 2003 kello 24.00".

2 artikla

Tämä päätös on osoitettu Belgian kuningaskunnalle.

Tehty Brysselissä 16 päivänä toukokuuta 2003.

Komission puolesta

David BYRNE

Komission jäsen

KOMISSION PÄÄTÖS,

tehty 16 päivänä toukokuuta 2003,

lintuinfluenssaa (*avian influenza*) koskevista suojatoimenpiteistä Alankomaissa tehdyn päätöksen 2003/290/EY muuttamisesta toisen kerran

(tiedoksiannettu numerolla K(2003) 1689)

(Ainoastaan hollanninkielinen teksti on todistusvoimainen)

(ETA:n kannalta merkityksellinen teksti)

(2003/357/EY)

EUROOPAN YHTEISÖJEN KOMISSIO, joka

ottaa huomioon Euroopan yhteisön perustamissopimuksen,

ottaa huomioon eläinlääkärin- ja kotieläinjalostustarkastuksista yhteisön sisäisessä tiettyjen elävien eläinten ja tuotteiden kaupassa 26 päivänä kesäkuuta 1990 annetun neuvoston direktiivin 90/425/ETY ([1]), sellaisena kuin se on viimeksi muutettuna Euroopan parlamentin ja neuvoston direktiivillä 2002/33/EY ([2]), ja erityisesti sen 10 artiklan,

ottaa huomioon eläinlääkärintarkastuksista yhteisön sisäisessä kaupassa sisämarkkinoiden toteuttamista varten 11 päivänä joulukuuta 1989 annetun neuvoston direktiivin 89/662/ETY ([3]), sellaisena kuin se on viimeksi muutettuna direktiivillä 92/118/ETY ([4]), ja erityisesti sen 9 artiklan,

ottaa huomioon ihmisravinnoksi tarkoitettujen eläinperäisten tuotteiden tuotantoon, jalostukseen, jakeluun ja yhteisön alueelle tuomiseen liittyvistä eläinten terveyttä koskevista säännöistä 16 päivänä joulukuuta 2002 annetun neuvoston direktiivin 2002/99/EY ([5]) ja erityisesti sen 4 artiklan 1 ja 3 kohdan,

sekä katsoo seuraavaa:

(1) Alankomaat on ilmoittanut 28 päivän helmikuuta 2003 jälkeen useista erittäin patogeenisen lintuinfluenssan taudinpurkausten esiintymisistä.

(2) Alankomaiden viranomaiset toteuttivat ennen taudin virallista vahvistamista yhteisön toimenpiteistä avian influenssan torjumiseksi annetussa neuvoston direktiivissä 92/40/ETY ([6]), sellaisena kuin se on muutettuna Itävallan, Suomen ja Ruotsin liittymisasiakirjalla, säädetyt välittömät toimet.

(3) Selkeyden ja avoimuuden vuoksi komissio teki Alankomaiden viranomaisia kuultuaan suojatoimenpiteistä Alankomaissa vahvasti epäillyn lintuinfluenssan (*avian influenza*) osalta 3 päivänä maaliskuuta 2003 päätöksen 2003/153/EY ([7]), jolla vahvistetaan Alankomaiden viranomaisten toteuttamia toimenpiteitä.

(4) Sen jälkeen komissio teki Alankomaiden viranomaisia kuultuaan ja tilannetta kaikkien jäsenvaltioiden kanssa arvioituaan päätökset 2003/156/EY ([8]), 2003/172/EY ([9]), 2003/186/EY ([10]), 2003/191/EY ([11]), 2003/214/EY ([12]), 2003/258/EY ([13]), 2003/290/EY ([14]) ja 2003/318/EY ([15]).

(5) Päätöksessä 2003/290/EY säädettyjä toimenpiteitä olisi jatkettava ja mukautettava tautitilanteen kehityksen perusteella.

(6) Tässä päätöksessä säädetyt toimenpiteet ovat elintarvikeketjua ja eläinten terveyttä käsittelevän pysyvän komitean lausunnon mukaiset,

ON TEHNYT TÄMÄN PÄÄTÖKSEN:

1 artikla

Muutetaan päätös 2003/290/EY seuraavasti:

1) Korvataan 3 artiklan ensimmäinen kohta seuraavasti:

"Alankomaiden toimivaltaisten viranomaisten on varmistettava, että siipikarjan ennaltaehkäisevä poistaminen rajoitusvyöhykkeillä ja liitteessä kuvatuilla vyöhykkeillä sijaitsevilta riskitiloilta sekä näillä riskialttiina pidetyillä alueilla pidettävän muun siipikarjan ja muiden lintujen teurastukset saadaan mahdollisimman nopeasti päätökseen, sanotun kuitenkaan rajoittamatta direktiivin 92/40/ETY mukaisesti jo toteutettuja toimenpiteitä."

([1]) EYVL L 224, 18.8.1990, s. 29.
([2]) EYVL L 315, 19.11.2002, s. 14.
([3]) EYVL L 395, 30.12.1989, s. 13.
([4]) EYVL L 62, 15.3.1993, s. 49.
([5]) EYVL L 18, 23.1.2003, s. 11.
([6]) EYVL L 167, 22.6.1992, s. 1.
([7]) EUVL L 59, 4.3.2003, s. 32.
([8]) EUVL L 64, 7.3.2003, s. 36.
([9]) EUVL L 69, 13.3.2003, s. 27.
([10]) EUVL L 71, 15.3.2003, s. 30.
([11]) EUVL L 74, 20.3.2003, s. 30.
([12]) EUVL L 81, 28.3.2003, s. 48.
([13]) EUVL L 95, 11.4.2003, s. 65.
([14]) EUVL L 105, 26.4.2003, s. 28.
([15]) EUVL L 115, 9.5.2003, s. 86.

2) Lisätään 4 artiklan a ja b alakohtaan sanan ”palautetaan” jälkeen seuraava ilmaisu:

”sen jälkeen, kun ne on puhdistettu ja desinfioitu d alakohdan mukaisesti tai ne käsitellään muuten viranomaisvalvonnassa toimivaltaisen viranomaisen ohjeiden mukaisesti ristikontaminaation välttämiseksi”.

3) Korvataan 8 artiklassa päivämäärä ja kellonaika ”16 päivään toukokuuta 2003 kello 24.00” päivämäärällä ja kellonajalla ”30 päivään toukokuuta 2003 kello 24.00”.

2 artikla

Tämä päätös on osoitettu Alankomaille.

Tehty Brysselissä 16 päivänä toukokuuta 2003.

Komission puolesta

David BYRNE

Komission jäsen

KOMISSION PÄÄTÖS,
tehty 16 päivänä toukokuuta 2003,
lintuinfluenssaa (*avian influenza*) koskevista suojatoimenpiteistä Saksassa

(tiedoksiannettu numerolla K(2003) 1690)

(Ainoastaan saksankielinen teksti on todistusvoimainen)

(ETA:n kannalta merkityksellinen teksti)

(2003/358/EY)

EUROOPAN YHTEISÖJEN KOMISSIO, joka

ottaa huomioon Euroopan yhteisön perustamissopimuksen,

ottaa huomioon eläinlääkärin- ja kotieläinjalostustarkastuksista yhteisön sisäisessä tiettyjen elävien eläinten ja tuotteiden kaupassa 26 päivänä kesäkuuta 1990 annetun neuvoston direktiivin 90/425/ETY ([1]), sellaisena kuin se on viimeksi muutettuna neuvoston direktiivillä 2002/33/EY ([2]), ja erityisesti sen 10 artiklan 4 kohdan,

ottaa huomioon eläinlääkärintarkastuksista yhteisön sisäisessä kaupassa sisämarkkinoiden toteuttamista varten 11 päivänä joulukuuta 1989 annetun neuvoston direktiivin 89/662/ETY ([3]), sellaisena kuin se on viimeksi muutettuna direktiivillä 92/118/ETY ([4]), ja erityisesti sen 9 artiklan,

ottaa huomioon ihmisravinnoksi tarkoitettujen eläinperäisten tuotteiden tuotantoon, jalostukseen, jakeluun ja yhteisön alueelle tuomiseen liittyvistä eläinten terveyttä koskevista säännöistä 16 päivänä joulukuuta 2002 annetun neuvoston direktiivin 2002/99/EY ([5]) ja erityisesti sen 4 artiklan 1 ja 3 kohdan,

sekä katsoo seuraavaa:

(1) Saksan eläinlääkintäviranomaiset ilmoittivat komissiolle 9 päivänä toukokuuta 2003 epäilevänsä vahvasti, että Nordrhein-Westfalenin osavaltiossa esiintyy erittäin patogeenistä lintuinfluenssaa eräässä siipikarjaparvessa. Asia varmistui 13 päivänä toukokuuta 2003.

(2) Lintuinfluenssa on erittäin tarttuva siipikarjatauti, joka voi muodostaa vakavan uhan siipikarja-alalle.

(3) Ennen taudin virallista vahvistamista Saksan viranomaiset toteuttivat viipymättä yhteisön toimenpiteistä avianinfluenssan torjumiseksi annetussa neuvoston direktiivissä 92/40/ETY ([6]) säädetyt toimenpiteet.

(4) Neuvoston direktiivissä 92/40/ETY vahvistetaan vähimmäistorjuntatoimenpiteet, jotka on toteutettava lintuinfluenssan taudinpurkauksen sattuessa. Jäsenvaltio voi toteuttaa tiukempia toimia tämän direktiivin kattamalla alalla, jos se katsoo ne tarpeellisiksi ja oikeasuhteisiksi taudin hillitsemiseksi ottaen erityisesti huomioon vallitsevat epidemiologiset, kotieläintaloudelliset, kaupalliset ja sosiaaliset olosuhteet.

(5) Saksan viranomaiset ovat yhteistyössä komission kanssa keskeyttäneet Nordrhein-Westfalenin osavaltiossa elävän siipikarjan ja siitosmunien kuljetuksen ja kieltäneet niiden lähettämisen. Siipikarjantuotannon erityispiirteiden vuoksi voidaan kuitenkin sallia siitosmunien, untuvikkojen, nuorikkojen ja välittömästi teurastettavaksi tarkoitetun siipikarjan siirrot Nordrhein-Westfalenin osavaltiossa. Lisäksi myös siipikarjan tuoreen käsittelemättömän lannan ja kuivikkeen lähettäminen Nordrhein-Westfalenin osavaltiosta Saksan muihin osiin, muihin jäsenvaltioihin ja kolmansiin maihin olisi kiellettävä.

(6) Selkeyden ja avoimuuden vuoksi komissio teki Saksan viranomaisia kuultuaan suojatoimenpiteistä Saksassa vahvasti epäillyn lintuinfluenssan (*avian influenza*) osalta 12 päivänä toukokuuta päätöksen 2003/333/EY ([7]), jolla vahvistetaan Saksan viranomaisten toteuttamia toimenpiteitä.

(7) Yhteisön sisäiseen kauppaan tarkoitettu tuore siipikarjanliha on merkittävä direktiivin 71/118/ETY ([8]), sellaisena kuin se on viimeksi muutettuna neuvoston direktiivillä 97/79/EY ([9]), liitteessä I olevassa XII luvussa säädetyllä terveysmerkillä. Jotta Saksan markkinoilla voitaisiin pitää kaupan tuoretta siipikarjanlihaa, joka on saatu perustetuilta valvontavyöhykkeiltä peräisin olevasta siipikarjasta, olisi annettava erityissäännökset tällaisen lihan terveysmerkinnästä.

(8) Saksan viranomaisten olisi vahvistettava bioturvallisuus- ja hygieniatoimenpiteitä, puhdistus ja desinfiointimenettelyt mukaan luettuina, jotta taudin leviäminen kaikille siipikarjan- ja munantuotannon tasoille voitaisiin estää.

([1]) EYVL L 224, 18.8.1990, s. 29.
([2]) EYVL L 315, 19.11.2002, s. 14.
([3]) EYVL L 395, 30.12.1989, s. 13.
([4]) EYVL L 62, 15.3.1993, s. 49.
([5]) EYVL L 18, 23.1.2003, s. 11.
([6]) EYVL L 167, 22.6.1992, s. 1.
([7]) EUVL L 116, 13.5.2003, s. 28.
([8]) EYVL L 55, 8.3.1971, s. 23.
([9]) EYVL L 13, 16.1.1997, s. 18.

(9) Tietyistä eläinlääkintäalan kustannuksista tehdyn neuvoston päätöksen 90/424/ETY [1], sellaisena kuin se on viimeksi muutettuna päätöksellä 2001/572/EY [2], 3 artiklan 4 kohdassa säädetään, että komissio voi määrätä kaikista kyseisen jäsenvaltion toteutettaviksi tarkoitetuista toimenpiteistä, joilla varmistetaan toimien onnistuminen. Saksassa vallitseva tilanne huomioon ottaen näyttää aiheelliselta, että kaikki lintuinfluenssan taudinpurkausta ympäröivällä alueella oleva siipikarja olisi poistettava ennaltaehkäisevästi.

(10) Jotta taudin epidemiologiaa voitaisiin ymmärtää paremmin, lintuinfluenssatartunnan saaneeksi todetun siipikarjan kanssa samoilla tiloilla pidetyille sioille on tehtävä serologinen tutkimus.

(11) Saksan viranomaisten olisi lisäksi varmistettava, että varotoimenpiteitä toteutetaan tartuntavaarassa olevien henkilöiden osalta.

(12) Muut jäsenvaltiot ovat jo mukauttaneet kauppaan soveltamiaan toimenpiteitä, ja ne ovat saaneet komissiolta riittävästi tietoa erityisesti elintarvikeketjua ja eläinten terveyttä käsittelevässä pysyvässä komiteassa näiden toimenpiteiden aiheellisesta täytäntöönpanoajasta.

(13) Tilannetta tarkastellaan uudelleen elintarvikeketjua ja eläinten terveyttä käsittelevän pysyvän komitean kokouksessa, joka on tarkoitus pitää 28 päivänä toukokuuta 2003.

(14) Tässä päätöksessä säädetyt toimenpiteet ovat elintarvikeketjua ja eläinten terveyttä käsittelevän pysyvän komitean lausunnon mukaiset,

ON TEHNYT TÄMÄN PÄÄTÖKSEN:

1 artikla

1. Saksan eläinlääkintäviranomaisten on varmistettava, ettei liitteessä kuvatulta alueelta lähetetä elävää siipikarjaa, siitosmunia tai tuoretta käsittelemätöntä ja lämpökäsittelemätöntä siipikarjan lantaa taikka kuiviketta Saksan muihin osiin, muihin jäsenvaltioihin tai kolmansiin maihin, sanotun kuitenkaan rajoittamatta Saksan neuvoston direktiivin 92/40/ETY mukaisesti valvontavyöhykkeillä soveltamia toimenpiteitä.

2. Liitteessä luetteloimattomilta Saksan alueilta peräisin olevien elävän siipikarjan ja siitosmunien lähetysten mukana seuraaviin eläinten terveystodistuksiin on lisättävä seuraava merkintä: "Eläinten terveyttä koskevat vaatimukset ovat tämän lähetyksen osalta päätöksen 2003/358/EY mukaisia", sanotun kuitenkaan rajoittamatta 1 kohdan säännösten soveltamista.

3. Saksan eläinlääkintäviranomaisten on varmistettava, ettei elävää siipikarjaa tai siitosmunia kuljeteta liitteessä kuvatulla alueella, sanotun kuitenkaan rajoittamatta Saksan neuvoston direktiivin 92/40/ETY mukaisesti valvontavyöhykkeillä toteuttamia toimenpiteitä.

4. Poiketen siitä, mitä 3 kohdassa säädetään, jos toimivaltaiset eläinlääkintäviranomaiset toteuttavat kaikki asianmukaiset bioturvallisuustoimenpiteet 4 ja 5 artiklan mukaisesti lintuinfluenssan leviämisen estämiseksi, ne voivat sallia seuraavien kuljetukset valvontavyöhykkeiden ulkopuolella sijaitsevilta alueilta liitteessä kuvatulle alueelle:

a) välittömästi teurastettavaksi tarkoitettu siipikarja, munintansa lopettaneet kanat mukaan luettuina, toimivaltaisen eläinlääkintäviranomaisen nimeämään teurastamoon;

b) untuvikot ja nuorikot, jotka viedään virallisessa valvonnassa olevalle tilalle, jolla ei pidetä mitään muuta siipikarjaa;

c) siitosmunat, jotka viedään virallisessa valvonnassa olevaan hautomoon.

Jos a tai b alakohdan mukaisesti kuljetettava elävä siipikarja on peräisin joltakin liitteen ulkopuoliselta Saksan alueelta, jostakin toisesta jäsenvaltiosta tai kolmannesta maasta, Saksan viranomaisten ja sen jäsenvaltion tai kolmannen maan, josta lähettäminen tapahtuu, toimivaltaisen viranomaisen on hyväksyttävä kuljetus.

5. Poiketen siitä, mitä 3 kohdassa säädetään, jos toimivaltaiset eläinlääkintäviranomaiset toteuttavat kaikki asianmukaiset bioturvallisuustoimenpiteet lintuinfluenssan leviämisen estämiseksi, ne voivat sallia elävän siipikarjan ja siitosmunien kuljetukset, joita ei kielletä neuvoston direktiivissä 92/40/ETY, ja erityisesti untuvikkojen siirrot kyseisen direktiivin 9 artiklan 4 kohdan a, b ja c alakohdan säännösten mukaisesti, jos ne kuljetetaan virallisessa valvonnassa liitteessä kuvatulla alueella sijaitseville tiloille.

6. a) Poiketen siitä, mitä 1 kohdassa ja 4 kohdan a ja b alakohdassa säädetään, Saksan toimivaltaiset eläinlääkintäviranomaiset voivat sallia seuraavien kuljetuksen ja lähettämisen liitteessä olevassa B osassa kuvatulta alueelta Saksan muihin osiin, joita liitteessä ei luetella:

— siipikarja, joka on tarkoitus teurastaa välittömästi toimivaltaisten eläinlääkintäviranomaisten nimeämässä teurastamossa,

— untuvikot, jotka viedään virallisessa valvonnassa olevalle tilalle tai olevaan suojaan, jolla/jossa ei pidetä mitään muuta siipikarjaa.

b) Toimivaltaisten viranomaisten on varmistettava, että a alakohdan mukainen kuljetus ja lähettäminen:

— tapahtuu siten, että toteutetaan kaikki asianmukaiset bioturvallisuustoimenpiteet 4 ja 5 artiklan mukaisesti lintuinfluenssan leviämisen estämiseksi,

— on saanut lähetys- ja määräpaikan toimivaltaisten viranomaisten hyväksynnän,

— toteutetaan ennalta määrättyä reittiä pitkin lastauspaikalta suoraan määräpaikkaan lastaamatta ja purkamatta tänä aikana siipikarjaa tai muuta tautia mahdollisesti levittävää ainesta.

[1] EYVL L 224, 18.8.1990, s. 19.
[2] EYVL L 203, 28.7.2001, s. 16.

c) Lähetettävälle siipikarjalle ja untuvikoille on tehtävä lähetys- ja määräpaikassa kliininen tutkimus toimivaltaisten viranomaisten määräämien testitapojen mukaan.

2 artikla

Teurassiipikarjasta, joka on kuljetettu kaikki asianmukaiset bioturvallisuustoimenpiteet toteuttaen 4 ja 5 artiklan mukaisesti ja joka on peräisin perustetuilta valvontavyöhykkeiltä, saatu(a) tuore(tta) siipikarjanliha(a):

a) on merkittävä pyöreällä merkillä toimivaltaisten viranomaisten lisävaatimusten mukaisesti;

b) ei saa lähettää muihin jäsenvaltioihin tai kolmansiin maihin;

c) on saatava, leikattava, varastoitava ja kuljetettava erillään muusta yhteisön sisäiseen kauppaan ja vientiin kolmansiin maihin tarkoitetusta tuoreesta siipikarjanlihasta, ja sen käytössä on huolehdittava, ettei liha päädy yhteisön sisäiseen kauppaan tai vientiin kolmansiin maihin tarkoitettuihin lihavalmisteisiin tai raakalihavalmisteisiin, jollei sille tehdä direktiivin 2002/99/EY liitteessä III olevan taulukon 1 kohdan a, b tai c alakohdassa täsmennettyä käsittelyä.

3 artikla

Saksan toimivaltaisten viranomaisten on varmistettava, että taudin kannalta riskialttiiden siipikarjatilojen ennaltaehkäisevät tyhjennykset rajoitusvyöhykkeillä ja muun näillä alueilla pidetyn ja riskialttiiksi katsotun siipikarjan / muiden näillä alueilla pidettyjen ja riskialttiiksi katsottujen lintujen teurastukset saadaan mahdollisimman nopeasti päätökseen, sanotun kuitenkaan rajoittamatta direktiivin 92/40/ETY mukaisesti jo toteutettuja toimenpiteitä.

Ensimmäisessä alakohdassa tarkoitetut varotoimenpiteet on toteutettava sanotun kuitenkaan rajoittamatta neuvoston päätöksen 90/424/ETY soveltamista.

4 artikla

Bioturvallisuuden lisäämiseksi siipikarja-alalla Saksan toimivaltaisen eläinlääkintäviranomaisen on varmistettava, että liitteessä kuvatulla alueella:

a) syötäviksi tarkoitettuja munia kuljetetaan ainoastaan tilalta pakkaamoon joko kertakäyttöisissä pakkauksissa tai säiliöissä, pakkausalustoilla tai muissa ei-kertakäyttöisissä pakkauksissa, jotka on puhdistettava ja desinfioitava ennen ja jälkeen jokaista käyttökertaa d alakohdan mukaisesti. Lisäksi kun on kyse liitteessä kuvatun alueen ulkopuoliselta alueelta tai jostakin toisesta jäsenvaltiosta peräisin olevista syötäviksi tarkoitetuista munista, toimivaltaisen eläinlääkintäviranomaisen on varmistettava, että kuljetukseen käytetyt pakkaukset, säiliöt, pakkausalustat ja muut ei-kertakäyttöiset pakkaukset palautetaan suoraan takaisin sen jälkeen, kun ne on puhdistettu ja desinfioitu d alakohdan mukaisesti, tai käsitellään muutoin virallisessa valvonnassa toimivaltaisen viranomaisen ohjeiden mukaan ristikontaminaation välttämiseksi;

b) teurassiipikarja, joka on tarkoitettu teurastettavaksi viipymättä, on kuljetettava kuorma-autoilla laatikoissa tai häkeissä, jotka on puhdistettava ja desinfioitava ennen ja jälkeen jokaista käyttökertaa d alakohdan mukaisesti. Lisäksi kun on kyse liitteessä kuvatun alueen ulkopuoliselta alueelta tai jostakin toisesta jäsenvaltiosta peräisin olevasta teurassiipikarjasta, toimivaltaisen eläinlääkintäviranomaisen on varmistettava, että kuljetukseen käytetyt laatikot, häkit ja kontit palautetaan suoraan takaisin sen jälkeen, kun ne on puhdistettu ja desinfioitu d alakohdan mukaisesti, tai käsitellään muutoin virallisessa valvonnassa toimivaltaisen viranomaisen ohjeiden mukaan ristikontaminaation välttämiseksi;

c) untuvikot kuljetetaan kertakäyttöisissä pakkauksissa, jotka on hävitettävä käytön jälkeen;

d) toimivaltaisen viranomaisen on hyväksyttävä desinfiointiaineet sekä puhdistus- ja desinfiointimenetelmä.

5 artikla

Saksan toimivaltaisen eläinlääkintäviranomaisen on varmistettava, että tiukkoja bioturvallisuustoimenpiteitä toteutetaan liitteessä kuvatulla alueella siipikarjan- ja munantuotannon kaikilla tasoilla, jotta vältettäisiin riskialttiita kontakteja, jotka voisivat levittää lintuinfluenssaa tilalta toiselle. Näiden toimenpiteiden tarkoituksena on erityisesti välttää riskialttiita kontakteja siipikarjatilalle, munapakkaamoon, hautomoon, teurastamoon, rehuja tai kuivikkeita valmistavaan laitokseen tai renderointilaitokseen tulevan tai niistä lähtevän siipikarjan, kuljetusvälineiden, varusteiden ja ihmisten välillä. Tätä varten kaikkien siipikarjankasvattajien on pidettävä kirjaa kaikista heidän tilalleen tehdyistä ammattikäynneistä samoin kuin heidän omista käynneistään muilla siipikarjatiloilla.

6 artikla

1. Saksan viranomaisten on varmistettava, että asianomaiset varotoimenpiteet toteutetaan lintuinfluenssatartuntojen estämiseksi siipikarja-alan työntekijöiden ja muiden tartuntavaarassa olevien henkilöiden parissa. Tällaisia toimenpiteitä voivat olla esimerkiksi:

a) suojavaatteiden, -hansikkaiden ja -lasien käyttö;

b) rokotus ihmisten influenssaa vastaan;

c) ennalta ehkäisevä antiviraalinen käsittely.

2. Saksan viranomaisten on säännöllisesti ilmoitettava komissiolle toteutetuista toimenpiteistä elintarvikeketjua ja eläinten terveyttä käsittelevässä pysyvässä komiteassa.

7 artikla

1. Saksan viranomaisten on tehtävä serologisia tutkimuksia kaikilla sellaisilla tiloilla pidetyille sioille, joilla on havaittu lintuinfluenssatartunnan saanutta siipikarjaa.

2. Jos tartunta havaitaan myös sioissa, ne voidaan siirtää muille sikatiloille tai teurastamoon ainoastaan toimivaltaisen eläinlääkintäviranomaisen luvalla edellyttäen, että myöhempien testien mukaan lintuinfluenssavirusten leviämisen riski on vähäinen.

3. Siirto muille sikatiloille voi tapahtua vasta sen jälkeen, kun kaikki lintuinfluenssaan liittyvät rajoitukset on poistettu alkuperätilalla.

4. Saksan viranomaisten on säännöllisesti ilmoitettava komissiolle tutkimuksen tuloksista elintarvikeketjua ja eläinten terveyttä käsittelevässä pysyvässä komiteassa.

8 artikla

Tätä päätöstä sovelletaan 30 päivään toukokuuta 2003 kello 24.00 asti.

9 artikla

Tämä päätös on osoitettu Saksan liittotasavallalle.

Tehty Brysselissä 16 päivänä toukokuuta 2003.

Komission puolesta

David BYRNE

Komission jäsen

LIITE

Nordrhein-Westfalenin osavaltiossa Saksassa oleva alue seuraavasti:

Osa A: Reinin länsipuolinen alue.

Osa B: Reinin itäpuolinen alue.

KOMISSION PÄÄTÖS,
tehty 16 päivänä toukokuuta 2003,
lintuinfluenssan (*avian influenza*) estämistä koskevista vaatimuksista tietyissä jäsenvaltioissa

(tiedoksiannettu numerolla K(2003) 1691)

(ETA:n kannalta merkityksellinen teksti)

(2003/359/EY)

EUROOPAN YHTEISÖJEN KOMISSIO, joka

ottaa huomioon Euroopan yhteisön perustamissopimuksen,

ottaa huomioon eläinlääkärin- ja kotieläinjalostustarkastuksista yhteisön sisäisessä tiettyjen elävien eläinten ja tuotteiden kaupassa 26 päivänä kesäkuuta 1990 annetun neuvoston direktiivin 90/425/ETY ([1]), sellaisena kuin se on viimeksi muutettuna direktiivillä 2002/33/EY ([2]), ja erityisesti sen 10 artiklan,

sekä katsoo seuraavaa:

(1) Yhteisön toimenpiteistä avian-influenssan torjumiseksi 19 päivänä toukokuuta 1992 annetussa neuvoston direktiivissä 92/40/ETY ([3]), sellaisena kuin se on muutettuna Itävallan, Suomen ja Ruotsin liittymisasiakirjalla, vahvistetaan vähimmäistorjuntatoimenpiteet, jotka on toteutettava lintuinfluenssan taudinpurkauksen sattuessa siipikarjassa, sanotun kuitenkaan rajoittamatta yhteisön sisäistä kauppaa koskevien yhteisön säännösten soveltamista.

(2) Eläinten terveyttä koskevista vaatimuksista eläinten, siemennesteen, munasolujen ja alkioiden yhteisön sisäisessä kaupassa ja yhteisöön tuonnissa siltä osin, kuin niitä eivät koske direktiivin 90/425/ETY liitteessä A olevassa I jaksossa mainittujen erityisten yhteisön säädösten eläinten terveyttä koskevat vaatimukset, 13 päivänä heinäkuuta 1992 annetussa neuvoston direktiivissä 92/65/ETY ([4]), sellaisena kuin se on viimeksi muutettuna komission asetuksella (EY) N:o 1282/2002 ([5]), ja erityisesti sen 3 artiklassa säädetään, että eläinten, siemennesteen, munasolujen ja alkioiden kauppaa ja tuontia ei saa estää tai rajoittaa eläinten terveyteen liittyvistä syistä, paitsi jos asiasta säädetään yhteisön lainsäädännössä ja erityisesti silloin kun suojatoimenpiteitä on toteutettu.

(3) Luonnonvaraisten eläinten pitämisestä eläintarhassa 29 päivänä maaliskuuta 1999 annetussa neuvoston direktiivissä 1999/22/EY ([6]) ja erityisesti sen 2 artiklassa vahvistetaan eläintarhan määrittely.

(4) Alankomaat on 28 päivän helmikuuta 2003 jälkeen ilmoittanut useista lintuinfluenssan taudinpurkauksista. Myös Belgia on ilmoittanut useista taudinpurkauksista 16 päivän huhtikuuta 2003 jälkeen. Saksan eläinlääkintäviranomaiset ilmoittivat komissiolle 9 päivänä toukokuuta 2003 epäilevänsä vahvasti, että Nordrhein-Westfalenin osavaltiossa esiintyy lintuinfluenssaa eräässä siipikarjaparvessa. Tämä epäilys vahvistettiin 13 päivänä toukokuuta 2003.

(5) Epidemiologisen tilanteen arvioimisen jälkeen kyseisten jäsenvaltioiden toimivaltaiset viranomaiset saattavat katsoa tartunnan leviämisen estämiseksi riskisiipikarjan ennaltaehkäisevät teurastukset aiheellisiksi ja päättää niistä.

(6) Kyseiset jäsenvaltiot toteuttivat ennen taudin virallista vahvistamista neuvoston direktiivissä 92/40/ETY säädetyt välittömät toimet.

(7) Selkeyden ja avoimuuden vuoksi komissio teki kyseisten jäsenvaltioiden viranomaisia kuultuaan useita päätöksiä, joilla vahvistetaan jäsenvaltioiden toteuttamia toimenpiteitä.

(8) Lintuinfluenssaa (*avian influenza*) koskevista suojatoimenpiteistä Alankomaissa 27 päivänä maaliskuuta 2003 tehdyn päätöksen 2003/214/EY ([7]), suojatoimenpiteistä Belgiassa vahvasti epäillyn lintuinfluenssan (*avian influenza*) osalta 16 päivänä huhtikuuta 2003 tehdyn päätöksen 2003/275/EY ([8]) ja suojatoimenpiteistä Saksassa vahvasti epäillyn lintuinfluenssan (*avian influenza*) osalta 12 päivänä toukokuuta 2003 tehdyn päätöksen 2003/333/EY ([9]) perusteella Alankomaiden, Belgian ja Saksan viranomaiset aloittivat riskialueilla ja riskitiloilla ennaltaehkäisevät tyhjennykset ja teurastukset, jotta viruksen leviäminen edelleen voitaisiin estää.

(9) Direktiiviä 92/40/ETY ei sovelleta silloin, kun lintuinfluenssaa on havaittu muissa linnuissa. Tässä tapauksessa kyseessä olevien jäsenvaltioiden on kuitenkin ilmoitettava komissiolle mahdollisesti toteuttamistaan toimenpiteistä.

(10) Harvinaisten siipikarjarotujen ja uhanalaisten lintujen suojelemiseksi sekä biologisen monimuotoisuuden säilyttämiseksi kyseiset jäsenvaltiot voivat päättää aloittaa kyseisten taudille alttiiden lintujen lintuinfluenssan vastaiset hätärokotukset.

([1]) EYVL L 224, 18.8.1990, s. 29.
([2]) EYVL L 315, 19.11.2002, s. 14.
([3]) EYVL L 167, 22.6.1992, s. 1.
([4]) EYVL L 268, 14.9.1992, s. 52.
([5]) EYVL L 187, 16.7.2002, s. 3.
([6]) EYVL L 94, 9.4.1999, s. 24.
([7]) EUVL L 81, 28.3.2003, s. 48.
([8]) EUVL L 99, 17.4.2003, s. 57.
([9]) EUVL L 116, 13.5.2003, s. 28.

(11) Tätä tarkoitusta varten ja Alankomaiden ja Belgian lintuinfluenssatilanteen kehityksen perusteella tehtiin 25 päivänä huhtikuuta 2003 komission päätös 2003/291/EY [1] lintuinfluenssan (*avian influenza*) estämistä koskevista vaatimuksista Belgian ja Alankomaiden eläintarhoissa pidettävien taudille alttiiden lintujen osalta. Päätöksessä vahvistetaan sovellettavat toimenpiteet siinä tapauksessa, että kyseiset jäsenvaltiot päättävät aloittaa taudille alttiiden lintujen hätärokotukset lintuinfluenssaa vastaan.

(12) Vaikka hätärokotukset rajoitetaan koskemaan vain tiettyjä eläinluokkia, joilla ei juurikaan käydä kauppaa, ne saattavat vaarantaa lintuinfluenssa-aseman kansainvälisessä kaupassa eikä pelkästään siinä jäsenvaltiossa tai sen osassa, jossa rokotuksia tehdään.

(13) Tämän vuoksi olisi vahvistettava rokotettujen lintujen kauppaa koskevat erityisvaatimukset, ja on aiheellista säätää, että olennaiset hätärokotustiedot olisi eriteltävä ohjelmassa, jonka kyseiset jäsenvaltiot toimittavat komissiolle ja muille jäsenvaltioille.

(14) Tämän päätöksen vaatimuksia olisi sovellettava direktiivin 1999/22/EY mukaisesti määriteltyihin eläintarhoihin ja myös muihin yhteisöihin, joissa taudille alttiita lintuja saatetaan pitää.

(15) Selkeyden vuoksi on aiheellista kumota päätös 2003/291/EY ja korvata se tällä päätöksellä.

(16) Tässä päätöksessä säädetyt toimenpiteet ovat elintarvikeketjua ja eläinten terveyttä käsittelevän pysyvän komitean lausunnon mukaiset,

ON TEHNYT TÄMÄN PÄÄTÖKSEN:

1 artikla

Tässä päätöksessä tarkoitetaan:

— 'eläintarhalla' neuvoston direktiivin 1999/22/EY 2 artiklassa tarkoitettua laitosta,

— 'hyväksytyllä yhteisöllä, laitoksella tai keskuksella' neuvoston direktiivin 92/65/ETY 2 artiklan 1 kohdan c alakohdassa tarkoitettua yhteisöä, laitosta tai keskusta,

— 'taudille alttiilla linnulla' kaikkia eläintarhassa tai jossakin hyväksytyssä yhteisössä, laitoksessa tai keskuksessa pidettyjä lintuja, jotka todennäköisesti ovat alttiita lintuinfluenssalle.

2 artikla

Liitteessä I lueteltujen jäsenvaltioiden toimivaltaisten eläinlääkintäviranomaisten on varmistettava, että tiukat bioturvallisuustoimenpiteet toteutetaan eläintarhoissa ja hyväksytyissä yhteisöissä, laitoksissa tai keskuksissa, joissa pidetään taudille alttiita lintuja, jotta vältetään lintuinfluenssan kulkeutumiseen ja leviämiseen mahdollisesti johtavat kontaktit. Näiden toimenpiteiden tarkoituksena on ennen kaikkea välttää riskialttiit kontaktit ihmisten ja siipikarjatilojen kanssa.

3 artikla

Liitteessä I lueteltujen jäsenvaltioiden toimivaltaiset eläinlääkintäviranomaiset voivat päättää aloittaa liitteessä II luetelluilla alueillaan sijaitsevissa eläintarhoissa tai hyväksytyissä yhteisöissä, laitoksissa tai keskuksissa pidettävien taudille alttiiden lintujen, joiden katsotaan olevan tartuntavaarassa, lintuinfluenssan vastaiset hätärokotukset tämän päätöksen liitteessä III vahvistettujen vaatimusten mukaisesti.

4 artikla

Kyseisten jäsenvaltioiden on esitettävä virallisesti elintarvikeketjua ja eläinten terveyttä käsittelevässä pysyvässä komiteassa muille jäsenvaltioille ja komissiolle 3 artiklassa tarkoitettu ohjelma lintuinfluenssan vastaisista hätärokotuksista. Ohjelmassa on oltava ainakin seuraavat tiedot:

— niiden eläintarhojen ja hyväksyttyjen yhteisöjen, laitosten tai keskusten tarkka osoite ja sijainti, joissa rokotuksia on määrä tehdä,

— taudille alttiiden lintujen tunnistetiedot ja lukumäärä,

— rokotettavien lintujen yksilökohtaiset tunnistetiedot,

— käytetyn rokotteen tyyppi, rokotussuunnitelma ja rokotusajankohta,

— syyt toimenpiteiden toteuttamiseen,

— tehtävien rokotusten aikataulu.

5 artikla

Liitteessä I lueteltujen jäsenvaltioiden on toteutettava kansalliset toimenpiteet tämän päätöksen mukaisesti, ja niiden on ilmoitettava niistä viipymättä komissiolle.

6 artikla

Kumotaan päätös 2003/291/EY. Kumottuun päätökseen tehdyt viittaukset katsotaan viittauksiksi tähän päätökseen.

7 artikla

Tämä päätös on osoitettu kaikille jäsenvaltioille.

Tehty Brysselissä 16 päivänä toukokuuta 2003.

Komission puolesta

David BYRNE

Komission jäsen

[1] EUVL L 105, 26.4.2003, s. 34.

LIITE I

— Belgia
— Saksa
— Alankomaat.

LIITE II

— Koko Belgian alue;
— Saksassa Nordrhein-Westfalenin alue, joka rajoittuu idässä Rein-jokeen ja lännessä Alankomaiden, Belgian ja Rheinland-Pfalzin osavaltion vastaisiin rajoihin;
— Koko Alankomaiden alue.

LIITE III

HÄTÄROKOTUSTEN KÄYTTÖVAATIMUKSET LINTUINFLUENSSAN TORJUMISEKSI JA HÄVITTÄMISEKSI

1. Tehtävien rokotusten laajuus	Rokotukset tehdään ainoastaan eläintarhassa taikka hyväksytyssä yhteisössä, laitoksessa tai keskuksessa pidettäville taudille alttiille linnuille.
2. Rokotettavien eläinten laji	Kaikista rokotettavista linnuista ja niiden yksilökohtaisista tunnistetiedoista on tehtävä luettelo, joka on säilytettävä vähintään 10 vuoden ajan.
3. Rokoteohjelman kesto	Kaikki rokotettavat linnut on rokotettava mahdollisimman pian. Rokotukset on joka tapauksessa saatava päätökseen 96 tunnin kuluessa.
4. Rokotettujen eläinten ja rokotetuista eläimistä saatavien tuotteiden erityinen kuljetuskielto	Rokotetuilla eläimillä ei saa käydä kauppaa eikä niitä saa siirtää muuten kuin virallisessa valvonnassa samassa jäsenvaltiossa sijaitsevien eläintarhojen taikka hyväksyttyjen yhteisöjen, laitosten tai keskusten välillä tai sen jälkeen, kun toinen jäsenvaltio on antanut erikseen tähän luvan. Tällaisista eläimistä saatavat eläintuotteet eivät saa kulkeutua elintarvikeketjuun.
5. Rokotettujen eläinten erityiset tunnistetiedot ja erityisrekisteröinti	Rokotettavat eläimet on voitava tunnistaa yksilöllisesti ja nämä tiedot on merkittävä selvästi eläimiä koskeviin rekistereihin. Rokotetut eläimet on mahdollisuuksien mukaan merkittävä pysyvällä tunnistemerkillä rokotushetkellä.
6. Muut hätärokotukseen liittyvät seikat	
6.1 Rokoteohjelman toteuttaminen	Rokotukset on tehtävä toimivaltaisen viranomaisen palveluksessa olevan virkaeläinlääkärin valvonnassa. Tarvittavat toimenpiteet on toteutettava viruksen leviämisen estämiseksi. Mahdolliset ylimääräiset rokotteet on palautettava rokotteiden jakelupisteeseen ja samalla on annettava kirjallisesti tiedot rokotettujen eläinten ja käytettyjen annosten lukumäärästä. Mahdollisuuksien mukaan on otettava verinäytteet ennen rokottamista ja vähintään 30 päivää tämän jälkeen lintuinfluenssan serologista testiä varten. Testitulokset on säilytettävä vähintään 10 vuoden ajan.
6.2 Käytettävä rokote	Käytettävän inaktivoidun rokotteen koostumuksen on oltava soveltuva ja sen on oltava tehokas kyseessä olevaa virusta vastaan. Sitä on käytettävä valmistajan ja/tai eläinlääkintäviranomaisten ohjeita noudattaen.
6.3 Komissiolle toimitettavat tiedot tämän ohjelman täytäntöönpanosta	Yksityiskohtainen kertomus ohjelman toteuttamisesta ja testien tulokset on annettava komissiolle ja jäsenvaltioille elintarvikeketjua ja eläinten terveyttä käsittelevässä pysyvässä komiteassa.